LÚPIN

electrónica
AERODELISMO
Y COSITAS UTILES

Nº 213 JUNIO $ 30.000 - $a. 3.- año XVIII

LEY: 11.723

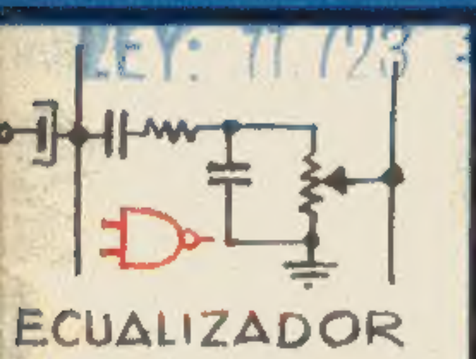

ECUALIZADOR

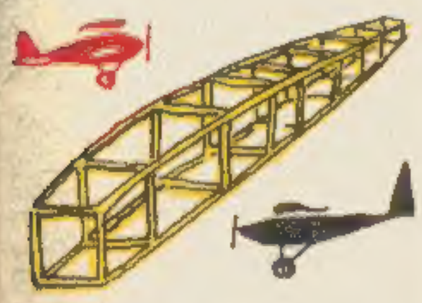

FUSELAJES

MEDIDOR DE ALTURA

AVIONES ARMADOS CON MOTOR .049 PARA COLOCAR EQUIPO DE R/C DE 2 y 3 CANALES

PIPER DAKOTA
1040 mm

SPORTAVIA
(Moto Velero) 1784 mm

R/Control POLYTRONICS 2 y 3 canales

R/Control SANWA de 4 y 6 canales

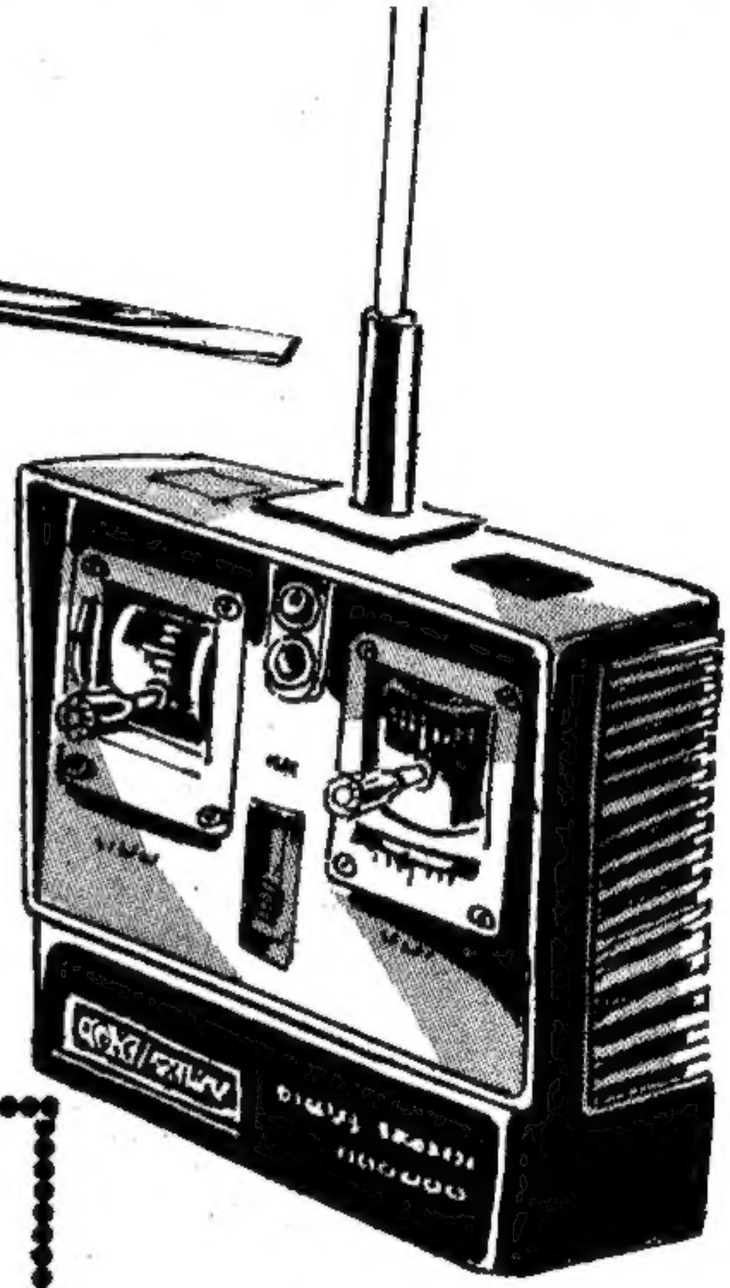

EQUIPOS DE
RADIO-CONTROL

AERO SUR S.R.L.

Talcahuano 166 Tel. 37-6030 Buenos Aires

la casa del hobby

LÚPiN

No. 213 Año XVIII
director Sídoli

PURAPINTA

LO COLGO´

DECLARACION

LÚPIN

EL PILOTO En:
"LAS MISTERIOSAS CARTAS DEL PLANETA UMMO"
(SOBRE UNA IDEA DEL OVNIÓLOGO DE LA REVISTA, HÉCTOR LÓPEZ)
POR GUERRERO

ESA MAÑANA, LÚPIN RECIBE UNA EXTRAÑA CARTA...

¡CIELOS! ¡DICEN QUE SON DEL PLANETA UMMO!... ¡PERO LLEVA ESTAMPILLA DE EGIPTO!... ¡YA SÉ A QUIENES LES PUEDE INTERESAR ESTO!

¡ELLOS ME PUEDEN DAR UNA MANITO PARA DESCIFRAR ESTE ENIGMA!

INVESTIGACIÓN OVNI AL FONDO A LA IZQUIERDA

Revista LÚPIN

¡EH, MUCHACHOS! ¡VEAN ESTO!... ¡RECIBÍ UNA CARTA DE LOS UMMITA!

¡HOLA, LÚPIN!

¡HIJO MIO!

...Y HABLANDO DE OVNIS... ¡OIA! ¿QUÉEE? ¡A VER?!

... DICEN QUE SU CIVILIZACIÓN ESTÁ CONTROLADA POR UNA GIGANTESCA COMPUTADORA CON TODOS LOS CONOCIMIENTOS ADQUIRIDOS DURANTE MILES DE AÑOS Y ELLA ES LA QUE DETERMINA LAS DECISIONES QUE HAY QUE TOMAR, ES DECIR, ¡SERÍA COMO EL PRESIDENTE DE UMMO!

O SEA, EL REY DEL CIGARRILLO... ¡JA JA!

¡PERO LO QUE MÁS ME PREOCUPA ES QUE DICEN QUE YO HE SIDO ELEGIDO PARA DAR A CONOCER LA EXISTENCIA DE LOS UMMITAS EN LA TIERRA!

NO CREO QUE SE TRATE DE EXTRATERRESTRES...

¡SEGURO! YO TAMBIÉN SOY DE "HUMO" ¡DE!

... SERÍA MUY COMPLICADO PARA ELLOS EL TENER QUE ESCRIBIR TANTAS CARTAS, TRADUCIRLAS, Y ADEMÁS CORRER EL RIESGO DE QUE NO LLEGUEN A LOS DESTINATARIOS PREVISTOS...

SI, ES MUY RARO QUE SOLO LAS RECIBAN UN GRUPO SELECCIONADO DE GENTE ¡AQUÍ TENEMOS EL CASO DE NUESTRO AMIGO, EL INGENIERO RIETTI!

CIERTO...

ÉSTAS LETRAS QUE ESTÁN DIBUJADAS EN EL SOBRE PARECEN GRIEGAS ¿NO?

ASÍ ES, GRIEGAS Y HEBREO ANTIGUO...

CONOZCO A UN ESPECIALISTA EN IDIOMAS Y EL NOS PODRÁ AYUDAR EN DESCIFRAR ESTOS SÍMBOLOS, MAÑANA LO IRÉ A VER Y DESPUÉS LES CUENTO

TE ESPERAMOS

AL OTRO DÍA EN LA REDACCIÓN SUENA EL TELÉFONO Y...

¿DIRE?.. ¡AGÁRRESE FUERTE! ¿SABE LO QUE RECIBÍ?..

NO FUME H MAL

NO. HECTOR ¿QUE ES?..

¡UNA CARTA DEL PLANETA UMMO!...

¡EH, NO PUEDE SER!... ¿NO SERÁ UN BROMISTA?

DIRE

NO CREO, ESTÁ ESCRITA CON LAS MISMAS CARACTERISTICAS DE LA OTRA. ADEMÁS, HAY ALGO QUE ME DIÓ UNA PISTA, ESTA TARDE PASO POR LA REDACCIÓN Y LE EXPLICO MEJOR

LUEGO...

ESTA CARTA TIENE ALGO EN COMÚN CON LA QUE RECIBIÓ LÚPIN DE EGIPTO, AQUÍ DICEN QUE SON GOBERNADOS POR UN SISTEMA CENTRAL DE COMPUTADORAS, PERO QUE LA DECISIÓN FINAL LA TOMA UN GRUPO DE CIENTÍFICOS

PERO TODAVÍA NO SABEMOS SI ATRÁS DE TODO ESTO HAY O NO EXTRATERRESTRES

SI Y NO, LAS CARTAS SON ESCRITAS POR ALGÚN GRUPO DE CIENTÍFICOS, PERO LA INFORMACIÓN TENDRÍA PARCIALMENTE ORIGEN EXTRATERRESTRE

¡CADA VEZ ENTIENDO MENOS!

¡SALUD GENTE! VENGO DE VER AL ESPECIALISTA EN IDIOMAS ¡LOS SÍMBOLOS TIENEN RELACIÓN CON EL GRIEGO Y HEBREO ANTIGUO!

¡CREO QUE ESTAMOS CERCA DE LA SOLUCIÓN! POR UN LADO LAS CARTAS PARECEN HECHAS POR UNA COMPUTADORA, Y POR EL OTRO POR UN GRUPO DE CIENTÍFICOS EXCÉNTRICOS!

¡ESTOS ME VAN A VOLVER LOCO!

...TODOS ESTOS INFORMES DE ASTRONOMÍA, FÍSICA ETC., YA ESTÁN ESCRITOS EN ALGÚN LADO Y LOS CIENTÍFICOS NO HACEN MÁS QUE COPIARLOS Y ENVIARLOS A UN GRUPO DE GENTE ESPECIAL

SERÍA INTERESANTE ESTUDIAR EL ASUNTO DE DONDE PROVIENEN ESTAS CARTAS EN SU LUGAR DE ORIGEN ¿NO?

¿QUE LE PARECE, LÚPIN? ¿NO LE GUSTARÍA HACER UN VIAJECITO HASTA EGIPTO?

BUENO... NO ESTARÍA MAL IR HASTA ALLÁ PARA CONTACTARSE CON GENTE ESTUDIOSA DE OVNIS Y ASUNTO LIMMO...

ADIOS MIS AHORROS

SI SE DECIDEN, DE LA PARTE AERONÁUTICA ME ENCARGO YO ¿IREMOS EN AVIÓN, NO?

DALE, SACÁ LA PLATITA DEL BANCO Y VAMOS A CONOCER EL MUNDO...

TOTAL... TIENEN UN NÚMERO ADELANTADO, ANÍMENSE

¿Y CERRAR POR UN TIEMPO LA REDACCIÓN?

Y SE DECIDIERON!...

¡HASTA LA VUELTA! ¡EL EQUIPO DE INVESTIGACIÓN OVNI DE LA REVISTA SE PONE EN MARCHA!

VOLVEMOS EL [illegible]

LUEGO

Y CRÉASE O NO, LLEGAN A EGIPTO!...

¡¡LLEGAMOS!! ¡ME PARECE UN SUEÑO!

SEGUÍ SOÑANDO QUE EL DESPERTAR PUEDE SER TRISTE

¿NO ME CAMBIARÁN LOS VIEJOS "PALOS" POR PETRODÓLARES?

APENAS ARRIBAN, VAN A ENTREVISTAR A UN INVESTIGADOR CON EL QUE SE HABIAN CONTACTADO

¿Y QUE OPINA DE TODO ESTO?

CONOZCO A UNA PERSONA QUE HACE MUCHOS AÑOS VIÓ CAER UN METEORITO EN EL DESIERTO...

¡OH! ¡CUENTE CUENTE!

... ESE METEORITO FUE RETIRADO ENSEGUIDA POR UNOS CIENTÍFICOS QUE SE HALLABAN REALIZANDO ESTUDIOS ARQUEOLÓGICOS EN EL LUGAR...

¡HUM! CONTINÚE, ESTO ME INTERESA

ESTO OCURRIÓ APROXIMADAMENTE EN 1946 Y NUNCA SE HABLÓ DE ESTE METEORITO QUE ERA BASTANTE GRANDE, SEGÚN DECIAN

¡SE CONFIRMAN MIS SOSPECHAS! TAL VEZ NO HAYA SIDO UN METEORITO SINO OTRA COSA ¡UNA CÁPSULA ESPACIAL EXTRATERRESTRE!

¡ESTE DELIRA!

ENTONCES MI TEORÍA ES LA SIGUIENTE, ESA CÁPSULA CONTENDRÍA EN SU INTERIOR UNA GRAN COMPUTADORA CON TODOS LOS CONOCIMIENTOS CIENTÍFICOS DEL PLANETA DE ORIGEN

¿A VER? CONTINUÁ

...LOS CIENTÍFICOS QUE LA HALLARON PUDIERON TENER ACCESO A LA MEMORIA DE LA COMPUTADORA Y CONOCER TODO SOBRE ESE PLANETA INCLUSO SU NOMBRE: LIMMO

NOTABLE DEDUCCIÓN ¡CÓMO SABÉS!

ELLOS SACARÍAN TODA LA INFORMACIÓN DE SU COMPUTADORA Y LA ENVIAN A GENTE ESPECIALMENTE SELECCIONADA PORQUE SABEN QUE VAN A TENERLO EN CUENTA Y ESTUDIAR SERIAMENTE EL TEMA

TENDRIAMOS QUE CONFIRMAR TU TEORIA YENDO AL LUGAR DONDE CAYÓ ESO

EXACTO, YO IRÉ CON USTEDES, ALQUILAREMOS UN AVIÓN...

ARREGLADO EL VIAJE, TODOS SE DIRIGEN AL AVIÓN CONTRATADO QUE SERÍA PILOTADO POR LÚPIN...

YO SERÉ TU COPILOTO, ALGO ME ACUERDO TODAVÍA...

BIEN, Y YO LOS GUIARÉ, AQUÍ TENGO LAS CARTAS

¿NO NOS OLVIDAMOS DE NADA?

ESTÁ TODO

LUEGO DE DOS HORAS DE VUELO SE DISPONEN A ATERRIZAR EN EL DESIERTO

AQUÍ ES... CERCA DE ESAS COLINAS

¡A PREPARAR EL CAMPAMENTO!...

NOS INSTALAREMOS AQUÍ, ES DONDE LO TENIAN AQUELLOS CIENTÍFICOS...

¿UNA FOTITO POR FAVOR?

YA ANOCHECE, TERMINAMOS A TIEMPO

MAÑANA PODEMOS COMENZAR A RASTREAR LA ZONA

SI, ESTA NOCHE DESCANSEMOS

SI NO SE APARECEN LOS PLATOS VOLADORES! ¡JA JA!

¿¡PARA QUÉ HABLASTE?! ¡MIRÁ ATRÁS ESAS LUCES! ¡GLUB!...

¡UY! ¡A LA FLAUTA!... YO CREÍ QUE SOLO PASABA EN NUESTRAS HISTORIETAS!

¡ESTO ES REALIDAD!... ¡MIREN, SON PLATILLOS VOLADORES EVOLUCIONANDO Y LANZANDO HACES DE LUCES COMO SI BUSCARAN ALGO!

¡MAMITA! ¿NO SERÁ A NOSOTROS?¿NO?

¡NOO! ¡SE ALEJAN COMO SIGUIENDO UN RASTRO!... ¡SIGÁMOSLES EL RUMBO! ¡QUIZÁ NOS LLEVEN A ALGUNA PARTE!

¡SI, VAMOS!

PREFIERO QUEDARME AQUÍ ¡GLUB! ¡AY! ¿QUIÉN ME HABRÁ MANDADO A METERME EN ESTO!

¡ALLÁ VAN!... SE DIRIGEN A ESAS COLINAS...

GUARDEMOS DISTANCIA, QUE NO NOS VEAN...

¡¿QUÉÉ?! ¿Y PIENSAN SEGUIRLOS A PIE?... ¡NOO! ¡YO ME VUELVO!

¡AH, NO! YO SIGO ¡ESTO ME COSTÓ PLATA, CHE!

MIREN, DESAPARECIERON TRAS LAS MONTAÑAS

AQUÍ FUÉ...

LLEGARON HASTA ESTAS ROCAS... ¡¡¡OH!!! VEAN ESO!

¡ES LA ENTRADA DE UNA CAVERNA SEMIOCULTA ENTRE LAS PIEDRAS!
ENTREMOS, PUEDE SER INTERESANTE
¡ADELANTE MUCHACHOS!
¡OH! ¡OH! ¿Y ESO?!...
¿NO LES DIJE?
¡CIELOS! ¡CREO QUE DIMOS EN LA TECLA!
¡ESTA GRAN ESFERA DEBE SER LA CÁPSULA EXTRATERRESTRE!
NO CABE DUDA
¡MIREN!... ¡DE ELLA SALEN UNOS CABLES!
¡CHAAUU!..
VEAMOS HACIA DONDE LLEVAN ESTOS CABLES...
¡SI, SIGUEN POR AQUÍ!...
¡OOHH! ¡ESTO ES FABULOSO!
¡VEAN! ¡ERA COMO YO PRESUMIA! LOS CABLES CONDUCEN A UNA COMPUTADORA TERRESTRE CON LA QUE DESCIFRAN LOS DATOS CONTENIDOS EN LA DE LA ESFERA
¡SI LA VIERA NUESTRO AMIGO ROBERTITO!

¡ASÍ ES, JOVEN!... YO SOY UNO DE LOS INGENIEROS QUE ESTABA CON LOS CIENTÍFICOS CUANDO CAYÓ ESA CÁPSULA...

¿EH?

¡OH, UNA PERSONA HUMANA!

¿Y ESTE?

¿Y QUÉ HACE AQUÍ, SEÑOR?

VIGILO Y TRABAJO, JUNTAMENTE CON ELLOS PENSAMOS EL ASUNTO UMMO, EL FIN ERA QUE AL RECIBIR LAS CARTAS UN DETERMINADO GRUPO DE GENTE...

...ENTRE ELLOS VARIOS CIENTÍFICOS DE DISTINTOS PAISES SE INTERESEN POR EL ESTUDIO DE LA VIDA EXTRATERRESTRE Y APLIQUEN SUS CONOCIMIENTOS EN LA TIERRA PARA BIEN DE LA HUMANIDAD

LA IDEA NO ES MALA ¿NO?

¿Y DONDE ESTÁN AHORA LOS DEMÁS CIENTÍFICOS?

UNA NOCHE BAJÓ UNA NAVE UMMITA Y SE FUERON LLAMADOS POR ELLOS A CONOCER ESE PLANETA... NUNCA MÁS VOLVIERON, YO TODAVÍA LOS ESPERO PARA CONTINUAR NUESTRA MISIÓN

¿Y PIENSA QUE VOLVERÁN?

¡QUÉ AGUANTE!

SÍ... DESDE HACE VARIOS DIAS ALGUNOS OVNIS SOBREVUELAN ESTE LUGAR COMO INSPECCIONANDO...

LOS VIMOS

TAL VEZ ESTÉN BUSCANDO LA CÁPSULA QUE LES PERTENECE

BUENO, MUCHACHOS, AQUÍ YA NO TENEMOS NADA QUE HACER... ¡GLUB! ¡MEJOR NOS VAMOS, EH?!

¡NO PODRÁN IRSE! ¡USTEDES YA SABEN EL SECRETO UMMO Y TENDRÁN QUE PERMANECER AQUÍ COMO YO!

¿¡QUÉEE?!

¡¿ESTÁ LOCO?! ¡YO ME LAS TOMO! ¡EL QUE QUIERA QUE ME SIGA!

CREO QUE TE SIGO, ESTO NO ME GUSTA NADA

HONESTAMENTE A MI TAMPOCO

SI, PERO...

¿Y AHORA?

...JUSTAMENTE AHORA PODEMOS PROFUNDIZAR MÁS...

¡OIA, EL TIPO SE FUE!...

¿A PROFUNDIZAR QUÉ?¡SI POR LO MENOS ESE ARMATOSTE PASARA CASSETTES DE GARDEL, CHE!

EN ESOS MOMENTOS UN OVNI SE APROXIMA A LAS COLINAS

...ADEMÁS YA AVERIGUASTE LO QUE QUERIAS SABER... ¡AHORA DISPAREMOS!

SI, VAMOS ANTES QUE SEA TARDE

¡EPA! ¿QUÉ PASA? ¡TIEMBLA TODO!

¡TE...TE...TE... TERREMOTOO!

¿Y ESO?

BRRMM WRRUMM

¡ESA LUZ!

¡PERFORÓ LA MONTAÑA!....

¡MIREN! ¡LA CAPSULA SE ELEVA!

SSSSSSS....

¡ZÁS, SE FUÉ POR EL HUECO QUE HIZO ESA LUZ!...

¡OIA! ¡EL LIMMO SE HIZO HUMO!

FFSSSS...

¡ESO ES LO QUE BUSCABAN LOS OVNI! ¡SE LLEVARON SU CÁPSULA!

¡ES LO QUE YO DECÍA! ¡VAMOS AFUERA!...

¡CONFIRMADO! ¡ALLÁ VAN!

¡OH!, SIN ESA COMPUTADORA SE ACABÓ LA INFORMACIÓN

PARECE QUE NO QUIEREN DARNOS MAS "BOLIYA"

ES CIERTO, AHORA LA COMPUTADORA TERRESTRE HA QUEDADO DESCONECTADA DE LA ESFERA

¡Y EL INGENIERO ESE TAMBIÉN SE HIZO "UMMO". JÁ JÁ!

A PROPÓSITO...

...MIREN... ALLÁ ESTÁ COMO COMUNICÁNDOSE CON ESA NAVE... ¿TODAVÍA ESPERARÁ A SUS CIENTÍFICOS O... O SERÁ UN UMMITA?!!!

¡ESO ME TEMO!

¿QUÉ HACEMOS, LO LLAMAMOS O NOS VAMOS SIN EL?

SI NOS DEJÓ POR ALGO SERÁ. ¡MEJOR NOS VAMOS SOLOS!

SI, SE VE QUE NO LE INTERESAMOS

¡ENTONCES ¡EN MARCHA!

¡MEJOR! NO TENGO INTERÉS EN TENER CONTACTO DE NINGÚN TIPO... ¡Y MENOS CON ESE TIPO!

¡LIFF! ¡POR FIN LLEGAMOS! ¡QUE MANERA DE CAMINAR!

¡QUE FLOJONES! YO CAMINO CIENTO VEINTE CUADRAS POR DIA Y ESO HACE BIEN

¡AL FINAL LA SENTENCIA DEL HUMANOIDE ESE NO SE CUMPLIÓ Y SALIMOS DE AHÍ!

¡AVIONCITO QUERIDO! ¡AQUÍ ESTAMOS DE NUEVO PARA QUE NOS SAQUES DE AQUÍ Y VOLVER A LA INCIVILIZACIÓN!

GHUICK GHUICK

YA AMANECÍA CUANDO TERMINARON DE CARGAR LOS ELEMENTOS DEL CAMPAMENTO EN EL AVION...

BUENO, PREPÁRENSE QUE ENSEGUIDA SALIMOS

PONGÁMOS EN MARCHA LOS MOTORES, QUE SE VAYAN CALENTANDO

LOS MOTORES RUGIERON Y EL AVIÓN INICIÓ SU CARRERA...

ME VOY CONTENTO, HEMOS DESCIFRADO EL ENIGMA DE LAS MISTERIOSAS CARTAS

¿ESTÁS SEGURO? YO TENGO OTRA DUDA...

¡AH, NO! ¡YO OTRA VEZ NO VUELVO!

¿Y SI ESOS CIENTÍFICOS QUE ENVIABAN LAS CARTAS NO NO FUERAN TALES, SINO UMMITAS DISFRAZADOS, EH?

¡ES CIERTO! ¿POR QUÉ NO ESTABAN AH!? ¡Y ESE SOSPECHOSO INGENIERO!... ¡HUM!

MI CONCLUSIÓN ES QUE AL VERNOS LLEGAR NO LES GUSTÓ NUESTRA INTROMISIÓN Y DECIDIERON INTERRUMPIR EL CONTACTO CON NUESTRO PLANETA

Y SE LLEVARON LA CÁPSULA

ES POSIBLE... DE TODOS MODOS ALGO MAS SABEMOS DE ELLOS...

PERO SIEMPRE EXISTEN LAS DUDAS

¡DUDAS! ¡AJJ! ¡SIEMPRE DUDAS! ¿Y PARA ESO ME GASTÉ MIS AHORROS EN ESTE VIAJE? ¡QUIERO LLORAAR!..

¿Y YO? ¡AL FINAL NO CONOCIMOS NI MEDIO!

Y ASÍ, HACIENDO CONJETURAS, LLEGARON A LA CIUDAD DECIDIENDO TOMAR EL VUELO DE REGRESO AL PAÍS AL DIA SIGUIENTE

GRACIAS POR SU COMPAÑÍA PROFESOR, CUALQUIER NOVEDAD TÉNGAME AL TANTO

TODO SEA POR LA INVESTIGACIÓN OVNI

¡NI SIQUIERA PUDE DAR UN PASEO EN CAMELLO!

¡ESTOS Y SUS OVNIS! ¡YA NO CREO MAS NADA!

POR FIN VOLVIERON A BUENOS AIRES

PODEMOS HACER UNA CITA CON EL INGENIERO RIETTI EN LA REDACCIÓN PARA CONFECCIONAR UN INFORME

CONMIGO NO CUENTEN, YA ESTOY HARTO DE ESAS FANTASIAS

A ESTE DEJENLO CON SUS TANGOS DE GARDEL ¡JA JA!

DIAS DESPUÉS EN LA REDACCIÓN

¡MAGNIFICO TRABAJO, MUCHACHOS! ALGO MAS PARA EL ARCHIVO DEL FUTURO.

CREO QUE EL ASUNTO UMMO SE ACABÓ, SEÑOR RIETTI

Y MI AUTOR ¿NO HA VENIDO...

¡HOLA MUCHACHOS! ¡MIREN! ¡ACABO DE RECIBIR YO TAMBIÉN UNA CARTA DE UMMO! ¿SERÁ PORQUE FUMO?..

¡NOOO!...

¿OTRA VEZ?

¡UY! ¡EMPEZAMOS DE NUEVO!...

¡ZAS, LLEGÓ!

UUP

FIN

BICHO Y GORDI

por TITO SOL

HOY y AYER en "FÚTBOL por TV"

LLAMARÉ A MIS AMIGAS ASÍ NOS VISITAN Y CONOCEN TODO ESTO

QUE VENGA TILI TAMBIÉN...

...SÍ...VAN A VER QUÉ INTERESANTE ES TODO ESTO ¡VENGAN PRONTITO! LAS ESPERO...

NO USE ESTE TELEFONO PARA USOS PERSONALES ¿EH?!!

SERA BREVISIMO ¡SEA BRAVO!

¿Y EL OTRO CHICO DÓNDE ESTÁ?

ALLÍ VIENE... TUVO QUE HACER UN LLAMADO URGENTE

¡¡NO FUMAR!! SI LO HACES TE ECHAMOS!! ESTUDIO 22

NO SABEN NI FUMAR

MIENTRAS YO VOY AL BAR A TOMARME UN CAFECITO SIGAN LLEVANDO TODO ESOS DECORADOS AL DEPÓSITO

¿Y AHORA ADÓNDE VAS, GORDI?..

A LA PUERTA... YA DEBEN ESTAR POR LLEGAR LAS CHICAS...

AQUÍ NO TRABAJA NINGÚN BICHO NI GORDI... ASÍ QUE NO INSISTAN, NO SE PUEDE PASAR...

¡UN MOMENTITO! ESOS SON MIS AMIGOS...

PROHIBIDO LA ENTRADA

HOY CANTA MILI

GRRR!

¡AH! ERAN LOS CHICOS QUE TOMARON HOY ¡AJ! ¡Y YA LOS VIENEN A VISITAR!

PASEN, PASEN, ANTES QUE SE ARREPIENTA

JE

TUVISTE BUENA IDEA EN INVITARNOS, GORDI

¡ESTO ME GUSTA! ¿DÓNDE ESTÁN LAS CORISTAS?

HOLA, BICHO TE VINIMOS A VISITAR

NO FUMAR

¡NO HAGAN MUCHO LÍO! QUE SOMOS NUEVITOS AQUÍ

TV

SIEMPRE SOÑÉ ACTUAR FRENTE A UNA DE ESAS CÁMARAS

CANTÁ ALGO QUE YO TE TOMO

CLIT!

TV

PARA AVISOS EN ESTA ESPALDA LLAMAR AL 96-3491

ENCENDÉ LAS LUCES, BICHO

¡CKE, NO SE PASEN!

CLAK!

Y EN UNA CABINA DE CONTROL...

¿CÓMO?!... LAS CÁMARAS DEL ESTUDIO W ESTÁN FUNCIONANDO...

?!

¡NO PUEDE SER!... VAMOS A VER...

TÉCNICO

DON VINCE

ESTA MADRUGADA SE GRABÓ UN PROGRAMA AHÍ... CREO QUE ESTÁN DESARMANDO LOS DECORADOS

SIN EMBARGO ALGUIEN ESTÁ ENSAYANDO...

EN EL AIRE

¡SEA BREVE!

¿QUÉ SUCEDE AQUÍ?!! ¿QUIÉN LES DIÓ PERMISO PARA USAR ESAS CÁMARAS?

SÓLO ESTABA JUGANDO UN CACHITO CON MIS AMIGAS ¡NO SE ENOJE, DON!..

?

GULT!

TV

BAILEMOS OTRA VEZ... Y BÉSAME DESPUÉS...

AQUÍ SE VIENE A TRABAJAR NO A JUGAR... NO QUIERO VISITAS DE NADIE... NUEVAOLAS TENÍAN QUE SER...PSS!..

¡NO LO TOME ASÍ!.. TOTAL LA TV NUNCA SIRVIÓ PARA NADA ÚTIL EN MANOS DE LOS QUE LA EXPLOTAN

CHAU, CHICOS, OTRA VEZ SERÁ...

LÁSTIMA QUE NO ME OYERON CANTAR A MÍ... ¡POBRE DE ELLOS!

CINTAS VIDEO

FUEL

VAYAN CON EL CAMIÓN DE EXTERIORES, AYUDARÁN EN LA TRASMISIÓN DEL PARTIDO DE FÚTBOL

¡ENCANTADOS!

SALIDA

¿ENTRAREMOS A LA CANCHA?..¿NO?.. VEREMOS EL PARTIDO DE ARRIBA

JÁ, JÁ, JÁ ¡QUÉ ENTUSIASMO!..

...CUANDO TENGAN QUE HACERLO SIEMPRE, VERÁN QUE LE EMPEZARÁN A PERDER INTERÉS

ESA CÁMARA QUEDARÁ SOBRE EL CAMIÓN PARA TOMAR LA SALIDA DEL PÚBLICO... AYUDEN A LLEVAR LAS OTRAS AL ESTADIO

UNIMA

TV CANAL 000

TV

CLUB DE

RESPETE Y SERÁ RESPETADO

ME SIENTO IMPORTANTE, TODOS ME MIRAN...

JÁ, JÁ, JÁ ¡NO TAN IMPORTANTE, GORDI!.. ¡SOMOS DOS PEONACHOS!

¿AQUELLOS YA SE ACOMODARON?!! ¡QUÉ RICOS TIPOS!..

¡QUÉ LINDO, BICHO! VEMOS EL PARTIDO GRATIS ¡Y SIN COLARNOS!

¡PENSAR QUE TODAVÍA NOS PAGARÁN POR ESTO!.. ¡¡INSÓLITO! JE, JE, JE

ENTRADA DE SOCIOS Y PERIOD

FUTBOL LUNES 31

NO VEA TV ¡DESPIERTE!

FUME ESTA MARCA

LEA REVISTA LUPIN

VAYAN AL CAMIÓN A VER SI LOS NECESITAN... ¿SE OLVIDAN QUE USTEDES ESTÁN AQUÍ PARA TRABAJAR?..

!!

EH!

¡YA ME PARECÍA!... EN ESTA VIDA LO BUENO DURA POCO...

Y LO MALO TAMBIÉN...

GOOLL

GOOLL!!

¡EH!

NO DENIGRE NI FUME

HAGA DEPORTE NO MIRE SOLAMENTE

NO DIGA PALABROTAS COMO ESTAS

RESPETE LOS FALLOS DEL JUEZ

EL REFEREE ES SAGRADO

AL (A)ALSO

NO TIRE BOTELLAS VENDALAS

¿NECESITAN ALGO?..

SÍ... SUBAN

TV CANAL 000 WC

ATIENDAN ESTOS MONITORES MIENTRAS NOSOTROS VAMOS A VER UN POQUITO EL PARTIDO

MANDEN AL AIRE LA CÁMARA QUE TOMA LAS ESCENAS MÁS INTERESANTES.. FÁCIL ¿NO?.. CUALQUIERA PUEDE HACERLO

721

CÁMARA 1

TV CANAL 000

¡OH! ¡ESTAS PANTALLITAS SON MÁS CHICAS QUE LAS DEL MINITELEVISOR DE CASA.

¡NO TE QUEJES, GORDI! DESPUÉS DE TODO VEMOS EL PARTIDO

CÁMARA 2

CONTROL

¡MIRÁ QUÉ GRESCA SE ARMÓ EN LA CANCHA!..

AUDIO

2K

CÁMARA 2

Y EN LA CANCHA...

APROVECHEMOS AHORA

¡¡OK!!

ZAK!

UG!

CON EL LÍO NI SE AVIVARON QUE NOS LLEVAMOS AL CRACK

YA EL COCHE NOS DEBE ESTAR ESPERANDO...

¡MALAS NOTICIAS, JEPE!!! ESTACIONÉ MAL EL COCHE Y SE LO LLEVÓ LA GRÚA....

¡¡IDIOTA DIPLOMADO EN LA UNIVERSIDAD! ¡NO SIRVES PARA NADA!

LO LLEVAREMOS EN AQUEL CAMIÓN...

¿NO SE ARMARÁ LÍO, JEFE?..

¡AH! ¿SÓLO ESTÁN ESTOS CHICOS?.. ANDA AL VOLANTE, MATRACA ¡USTEDES NO GRITEN Y NO LES PASARÁ NADA! ¿ENTENDIDO?

Y... sí...

ALEJÉMONOS DE AQUÍ... JA, JA, JA SIN EL CRACK PERDERÁN EL PARTIDO... NUESTRO CUADRO SE PELARÁ LA COPA

HEINA

ZAG!

ZAK!

¡OH! ¡NOS QUEDAMOS SIN ENERGÍA!

¿QUÉ HABRÁN HECHO ESOS CHICOS?.. FUE UN ERROR DEJARLOS EN EL CAMIÓN

¡EH!?? ¿ADÓNDE HAN IDO?.. ¿QUÉ HA OCURRIDO?!! AVISARÉ AL ESTUDIO CENTRAL

YA PUEDEN CONTINUAR EL JUEGO... LA CALMA HA RENACIDO

UN MOMENTO ¡FALTA NUESTRO CRACK!... SIN ÉL NO PODEMOS GANAR

PONGAN UN SUPLENTE Y QUE SIGA EL JUEGO...

¡PERDEREMOS! ALGUIEN HIZO TODO ESE LÍO PARA LLEVÁRSELO

¿QUÉ ES ESE RUIDO ARRIBA DEL TECHO DEL CAMIÓN?..

HAY UNA ANTENA Y UNA CÁMARA

¡PAREN! HABRÁ QUE BAJARLA DE AHÍ... SUBÍ, CHE...

PLUNT! PLUNT!

CUANDO ESTÉ ARRIBA CONECTÁ EL TRASMISOR NUEVAMENTE...

ES ESTA LLAVE ¿NO?..

¿Y?!! ¿PARA CUANDO LA BAJAS?..

¡UN MOMENTO! ESTAS ANTENAS DE MICROONDAS SON MUY DELICADAS

¿POR QUÉ HACES SALIR AL CRACK?..

LE DUELE LA CABEZA... QUIERE TOMAR UN POCO DE AIRE

AQUÍ NO LO VERÁ NADIE, JEFE

¡OJALÁ SALGA BIEN ESTA TRASMISIÓN Y QUE ESTOS NO SE AVIVEN!..

CÁMARA 3

¡OH! SE REINICIÓ LA TRANSMISIÓN... PERO..¿QUÉ ES LO QUE ESTÁN TRANSMITIENDO?..

ESTUDIOS CENTRALES

¡ESE ES EL CRACK SECUESTRADO! LOS CHICOS QUE QUEDARON EN EL CAMIÓN DEBEN ESTAR ENVIANDO ESA SEÑAL

¡RECONOZCO ESE LUGAR POR EL PUENTE QUE SE VÉ AL FONDO!..

¡AVISEN A LAS AUTORIDADES!

CÁMARA 3

¿HASTA CUANDO VAS A ESTAR AHÍ ARRIBA?!! ¿QUÉ ESTAS HACIENDO? SUBI Y AYUDÁ A BAJAR ESO, MATRACA

OKEY!

¿POR QUÉ ESTÁN ENCENDIDAS ESAS LUCESITAS?

ESTE... GLUP... SIEMPRE ESTÁN ASÍ...

NO FUMAR

ALLÁ ESTÁ EL CAMIÓN

¡OH! ¿CÓMO DESCUBRIERON QUE ESTÁBAMOS AQUÍ?..

Oooouuuuuu!!

POLICÍA

USINA

¡NO SE MUEVAN! ¡RÁPIDO! LLEVEN DE VUELTA AL CRACK... DEBE SEGUIR JUGANDO

¿QUERÍAN GANAR EL PARTIDO CON MÉTODOS SUCIOS?!!... ¡ES INÚTIL EL FÚTBOL ES SÓLO UN NEGOCIO!..

¡PAZ!! ¡PAZ!

CASI ME PARTEN EL MELÓN

GRACIAS A ESTOS CHICOS NUESTRO CLUB PODRÁ VENCER

TUVIERON UNA IDEA MAGNÍFICA... ¡LES PAGAREMOS EXTRA!

¡PARA MÍ FUE UNA TAREA FÁCIL!.. ¡YO SÓLO REDUJE A ESOS HAMPONES!..

¡GORDI!

TITO SOL

MOSCA KID

En:

"LA BARRA BRAVA"

POR

GUERRERO

MIRA' ESE CHICATO QUE SE ACERCA... ¿NOS REIMOS UN RATO?..

VEA DON PEPE, UNO POR UNO NO VALEN NADA

¡UP!..

SNACK BAR POOL BOWLING

¡OH, PERDONA' "CUATROCHI"! ¿TE HICISTE "PUPA"?...

¡JI JI JI!

¡JUA' JUA'!

¡JO JO!

¡YO TE VOY A DAR HACERTE EL GRACIOSO!... ¡Y CONFORMATE CON ESTOS SOPAPOS, TENDRÍA QUE DORMIRTE DE UNA TORTA!

PLAF PLAF

PLIF

PERO LA REACCION DE LA PATOTA FUÉ INMEDIATA...

¡DELEN DURO MUCHACHOS!

¡ESTE NO LE PEGA MAS A NINGUNO DE NOSOTROS!

¡RAJEMO ANTES QUE CAIGA LA "LICUADORA"!

ASI ES DON PACO, ADEMAS SON COBARDES, CUANDO SE LAS VEN MAL SALEN DISPARANDO...

¡CHAU FLACO!

¡PORQUERIAS DE *@¡M!!! ¡ENCIMA ME ROBARON EL BOLSÓN!

VEA USTED, ¿NO LE DIGO?

¡VAYA UNA PANDILLA!

DICEN QUE SON DE LA PESADA DEL ROQUE ¿QUIEN ES ESE, DON PEPE?

¡DEL ROCK, DON PACO, DEL ROCK!

¡GRR, @#*◇!!! ¡SI LOS AGARRO!

Y EN LA ESCAPADA IBAN DEJANDO EL TENDAL

¡EEH! ¡DEVUELVAN ESO! ¡LADRONES! ¡ME ROBARON LA FRUTA! ¡G*#W!!!

¿ADÁ? ¡ALLÁ VAN!

¡LES VOY PISANDO LOS TALONES!

¿EEH? ¡AHÍ VIENE OTRO REZAGADO!

¡TOMÁ! ¡LOS OTROS ESCAPARON PERO A VOS TE AGARRÉ!

¡AY!...

TROC

¡¡¡¿PERO QUE HACE?!!! ¡YO SOY OTRA VICTIMA DE ESOS Y LOS VENÍA PERSIGUIENDO! ¡AHORA LOS PERDÍ DE VISTA! ¡GRRR!

¡UY, PE-PERDONE!

CREO QUE ESE JOVEN NO DEBIERA PREOCUPARSE ¿NO, DON PEPE?

SI, DON PACO, TOTAL ELLOS SIEMPRE VUELVEN A LA MISMA ESQUINA...

¡HUMM! ¡SI LO SABRÁN ESTOS, QUE PARAN EN LA ESQUINA DE ENFRENTE!

MEJOR ME VOY A CASA A DESCANSAR... ¡YA LOS AGARRARÉ! DESPUÉS DE TODO EN EL BOLSO SOLO LLEVABA EL EQUIPO PARA ENTRENARME...

ME PARECE BIEN, MOSCA

ALGÚN DIA SE ENCONTRARAN CON LA HORMA DE SUS ZAPATOS, DON PEPE

MAS TARDE...

¿QUIEN VIENE AHORA A PERTURBAR MI TRANQUILIDAD?

TOC TOC TOC

¿QUIEN ES? ¿QUE DESEE... EH? ¿QUIEN SOS VOS?!

¡BUENAS DON MOSCA! VENGO A DEVOLVERLE SU BOLSO, SE LO SAQUÉ A MI PRIMO, Y CUANDO VI LO QUE HABÍA ADENTRO ME DÍ CUENTA QUE ERA SUYO...

ASÍ QUE TU PRIMO ES DE LA BARRITA ESA EH?... ¡BIEN!... VEO QUE ESTÁ TODO... GRACIAS PIBE...

GRACIAS NO... ESTO TIENE SU PRECIO... ESCUCHE...

...CONTAMOS CON USTED, MOSCA. NO NOS FALLE... EL BARRIO SE LO AGRADECERÁ

PERO... ¡YO! ¡UN GRANDULÓN! ¡EN FIN!... SOS UN BUEN CHICO Y LO HARÉ POR USTEDES...

¿QUE LE HABRÁ PROPUESTO EL CHICO A NUESTRO AMIGO?... PERO... VOLVAMOS A LA ESQUINA...
¿VE DON PACO? YA PASÓ OTRO DÍA Y AHÍ ESTÁN OTRA VEZ
¿NO TENDRÁN NADA QUE HACER QUE PASARSELA SIEMPRE EN LA ESQUINA?
¡HUM! ¿Y POR CASA COMO ANDAMOS?
¡Y AHORA SE LES UNIÓ ESE DE LA MOTO! ¡¡AJ!! ¡QUE INFIERNO!
¡LO QUE FALTABA PARA ATURDIR AL VECINDARIO!
¡QUE HACÉ MOTORIZADO!
¡DALE LOCO!
¡ACELERÁ A FONDO, FLACO! ¡ME COPA ESE BRAMIDO!
¡LLEVAME UNA VUELTA FLACO!
¡MONTÁ Y VAS A VER LO QUE ES VOLAR!
¡¡¡ANIMALES!!!
¡PASO A ESTA MARAVILLOSA JUVENTUD, JOVATOS!...
RAWWWWW
¡CON ÉSTA ME METO DONDE QUIERO Y LOS DEJO A TODOS PATALEANDO! ¡JUÁ JUÁ!
¡JO, JO, JO!
Hiiii
TUUUU!
HHiiii!..
¡OIA! ¡MIRÁ AHÍ VAN LOS BOY SCOUTS CON ESOS GRANDULONES DE PANTALONES CORTOS QUE LOS GUÍAN
¿LE DAMO UN JULEPE, LE DAMO?

¡SIEMPRE LISTOS... AL DESPARRAMO! ¡JÁ JÁ JÁ!...
¡JÓ JÓ!
¡¡¡EH, BESTIAS!!! ¡TENIAN QUE SER USTEDES!
¡CUIDADO!
WRROONG!
LUEGO DE LA "HAZAÑA" FRENAN EN LA ESQUINA...
¡JUÁ JUÁ! ¡COMO SE DIVERTIMO!
¡¡LLEGÓ LA MÁQUINA!!
HIIIIIII
¿VE MOSCA?.. ¡ESE QUE VA ATRÁS ES MI PRIMO! ¡LE DAREMOS UNA LECCIÓN A EL Y A TODOS ELLOS!
¡HUMM!
¡OH! MIRE DON PEPE! ¿ESE GUÍA NO LE RESULTA CARA CONOCIDA?
¡AJÁ!
...ASÍ SE DEJARÁN DE MOLESTARNOS, Y CON SU AYUDA LO LOGRAREMOS
¡UY QUE CALOR!
¡OIA, MIREN QUIEN ES EL GRANDULÓN!¡CUATROCHI!¡JÓ JÓ!
¡JÁ JÁ! ¿ADONDE VAS? ¿A JUGAR A LA MANCHA? ¡JUÁ JUÁ!
¡AHORA MOSCA!
¡LA MANCHA TE LA VOY A DEJAR EN EL OJO!.. ¡ESPERABA ESTO! ¡¡¡A LA CARGA CHICOS!!!
¿EH?

¡NO TE HAGAS EL LOCO O...

¡AH, TAMBIÉN ESO! ¿EH?...

¡UY, TENGO QUE ACTUAR!

CRIC

RAPIDAMENTE, EL CHICO LE "BAJÓ LA CAÑA"...

¡AY!

¡TOMA'! ¡DELE AHORA MOSCA!..

¡ASÍ ES OTRA COSA!

SOCK

¡VAMOS CHICOS! ¡AL ATAQUE!

CON MOSCA A LA CABEZA, LOS CHICOS COMENZARON A REPARTIR "CAÑAZOS" A DIESTRA Y SINIESTRA

BAD MAN

¡NO LOS DEJEN ESCAPAR!

¡NO LES VAN A QUEDAR MAS GANAS DE HACERSE LOS VIVOS!

¡ESTÁN CAYENDO COMO MOSCAS!

¡DE ÉSTA NO ME "CARGÁS" MÁS, PRIMITO!

¡SUFICIENTE! ¡CREO QUE YA TIENEN BASTANTE!...

¡AY! ¡BASTA POR FAVOR!

¡AHORA LOS PONDREMOS EN VEREDA!

ESTÁ BIEN... ESTÁ BIEN... NO PEGUEN...

¡¡¡RÍNDANSE!!!

ALGUNOS VECINOS CORRIERON HASTA EL "CAMPO DE BATALLA"...

¿VIÓ DON PACO? LOS SCOUTS HICIERON LA BUENA ACCIÓN DE HOY

ASÍ ES DON PEPE ¡JAJA!

¡EL BARRIO VOLVERÁ A RESPIRAR!

¡BRAVO MOSCA! ¡BIEN CHICOS! ¡ESO LES HACÍA FALTA!

NO SE OLVIDARÁN DE ESTA LECCIÓN

ESTA ESQUINA NECESITABA UNA LIMPIEZA...

¡AHORA PODREMOS JUGAR AL POOL EN PAZ, DON PEPE!

GRACIAS MOSCA POR LA GAUCHADA ¡SIN USTED NO LO HUBIÉRAMOS HECHO!

ESTAMOS A MANO, JAJA

Y DESDE ESE DÍA, EL BARRIO VOLVIÓ A SER EL DE ANTES... ¡LA QUE NO VOLVIÓ A SER LA DE ANTES FUÉ LA "BARRA BRAVA"!...

¡COMO HAN CAMBIADO ESTOS MUCHACHOS, DON PEPE!

¿VIÓ DON PACO? ¡HASTA SE HICIERON SCOUTS! ¡JAJA!

¡FUÉ UNA DE LAS PELEAS QUE GANÉ MÁS A GUSTO! ¡JÉ JÉ!

GUERRERO

FIN

(EGO) ECUALIZADOR GRAFICO POR O(

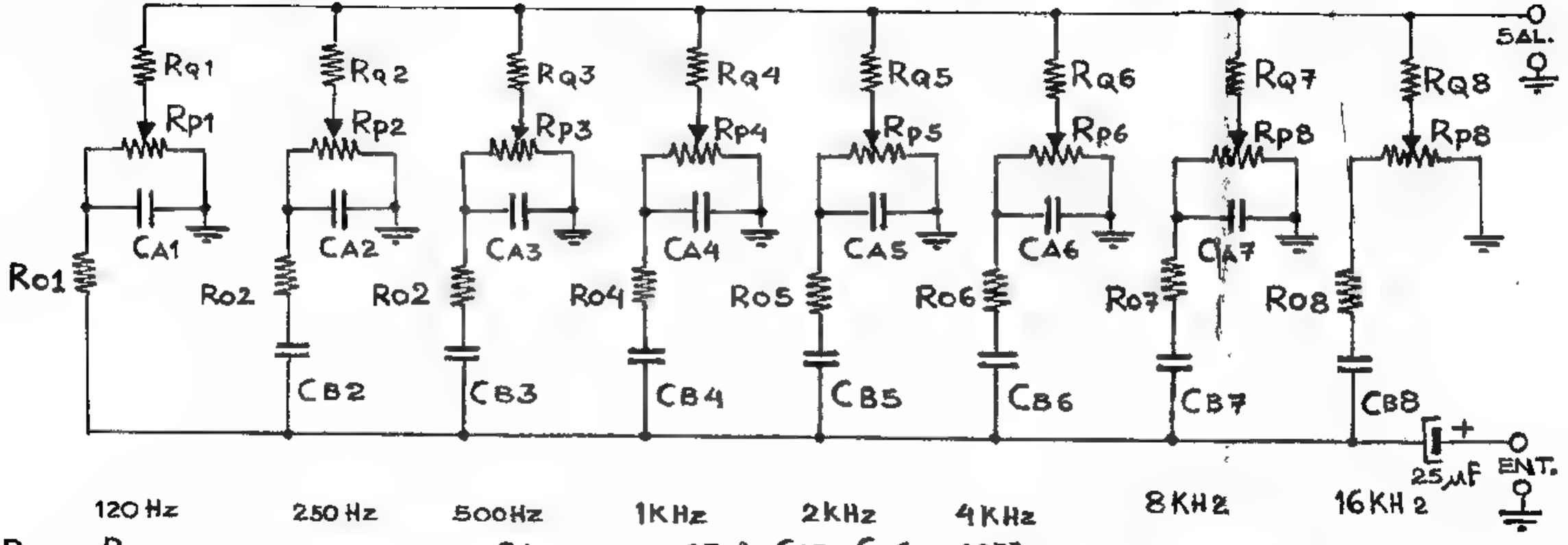

$R_{Q1} - R_{Q8} = 500\ K\Omega$
$R_{P1} - R_{A8} = 25\ K\Omega$ LIN
R_{O1} $R_{O8} = 22\ K\Omega$

$C_{A1} = .05\mu f$
$C_{A2} - C_{B2} = .027$
$C_{A3} - C_{B3} = .015$
$C_{A4} - C_{B4} = .0068$
$C_{A5} - C_{B6} = .0033$
$C_{A6} - C_{B6} = .0015$
$C_{A7} - C_{B7} = 850pf$
$C_{B8} = 420pf$

OJO: NO EXISTEN CB1 Y CA8

:O POR OCTAVAS

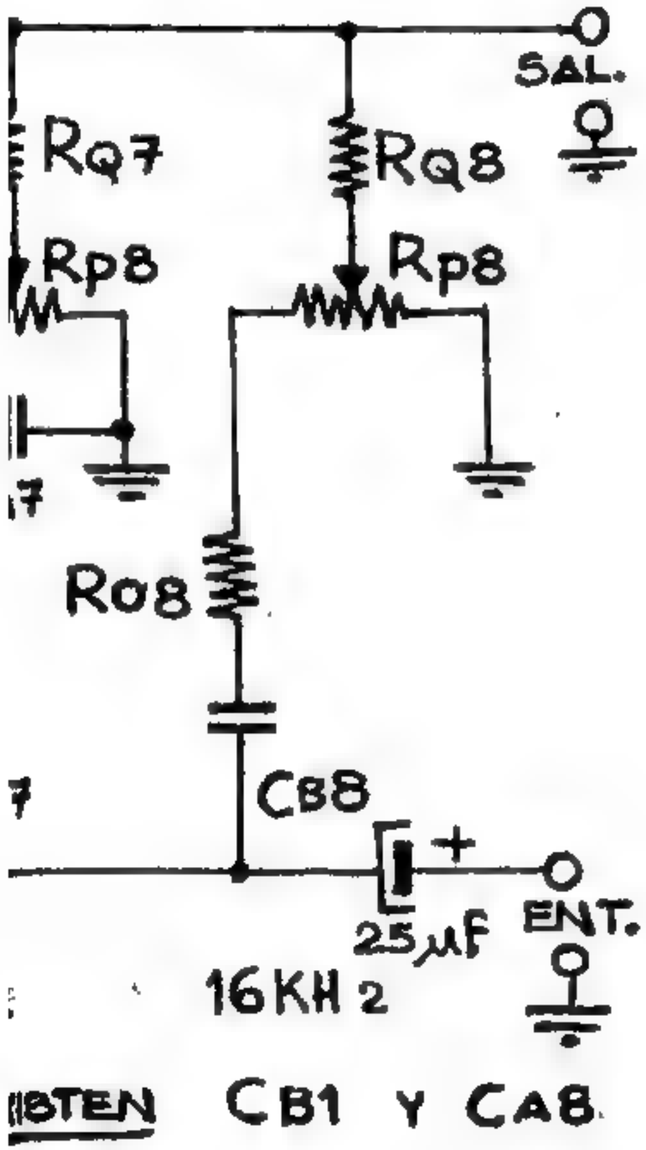

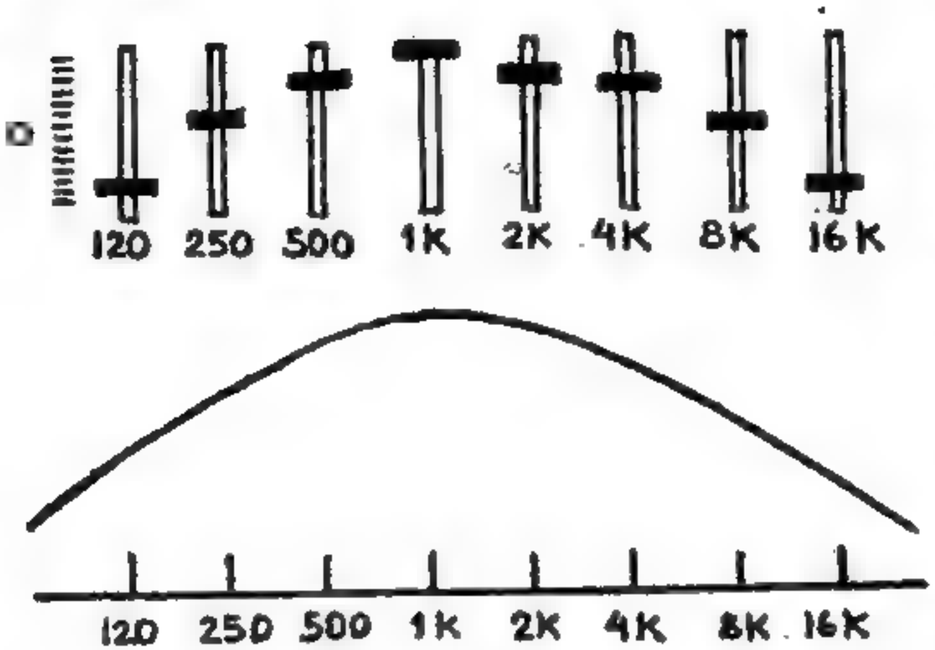

Muchos expertos sabrán con sólo mirar este circuito las ventajas que les ofrecerá este ecualizador pero habrá muchos bichos electrónicos que recién están dando los primeros pasos que no sabrán muy bien para que sirve y es para ellos que les daré unos pocos ejemplos: supongan que queremos escuchar una grabación mala, con silbidos de fondo (ssss...) y con unas respuestas de graves, por los medios comunes eso no tiene arreglo, porque si aumentamos los agudos también aumentará el silbido. Con el EGO se baja el vúmetro del control central de 16 KHz y desaparecerá el molesto silbido. Aumentando 8K, 4K y 2Ky disminuyendo 500, 250 y 120 logramos que la grabación que se escuchaba con excesos de graves se escuche mucho mejor.

Ahora supongamos que tenemos una grabación con excesos de agudos en lugar de graves como la anterior, además de ese defecto supongamos también que esa grabación posee el molesto zumbido de la red de alimentación (buuuuh...), 50 Hz por segundo, si aumentamos los controles de graves aumentará ese sumbido, pero con el EGO bajamos el de 120 Hz y desaparece, subimos los de 250, 500 y 1 K y atenuamos 2K, 4K, 8K y se mejora notablemente.

En un buen equipo de audio lo principal es poder controlar toda la gama de audiofrecuencias, observeh la figura 1 que muestra la curva de frecuencias y el control que posee cada potenciómetro en cada sector de esa curva, es conveniente usar potenciómetros deslizables porque con ellos se puede visualizar según su posición la curva de respuestas, observen que la posición de ellos muestra la curva, en ese caso los 500, 1K y 2K están en su parte superior en cambio el de 16K es mostrado en la posición inferior.

La figura 2 nos muestran el circuito completo RO1-CA1 es un filtro pasa-bajos que actua en las frecuencias de 120 Hz.

RO2-CA2-CB2 es un pasabanda que actua en 250 Hz.

RO3 - CA3 - CB3 " 500 HZ
RO4 - CA4 - CB4 " 1K HZ
RO5 - CA5 - CB5 " 2K HZ
RO6 - CA6 - CB6 " 4K HZ
RO7 - CA7 - CB7 " 8K HZ

RO8-CB8 es pasa-altos, actua en frecuencia 16KHZ.

MODULOS CON EL PLAKETGIM

Aquí tenemos más explicaciones sobre los circuitos listos para usar PLAKETGIM, la figura 1 nos muestra el Plaketgim 2081 como micrófono inalámbrico o emisor de discos, A y B indican la conexión a un parlantito usado de micrófono o la entrada de fono. La figura 3 nos muestra al 2081 como PRE del 2082.

La figura 2 muestra al Plaketgim 2082 como amplificador u oscilador, esto último se logra con sólo hacer la conexión que figura en guioncitos, este ampli con el PRE 2081 nos servirá de amplificador múltiple.

Fijando en una plaquetita aislante de pertinax o fórmica se puede hacer con los o el PLAKETGIM un módulo para usarlo comodamente en sus distintas aplicaciones.

Perforemos una planchita de fórmica y fijemos en ella con tornillitos la Plaketgim por sus patitas, ahora será fácil tomar de esos tornillitos las conexiones que necesitemos para los distintos aparatos en el caso de armar el oscilador con la 2082 podremos utilizarlo para PROBADOR DE CONTINUIDAD, ALARMA, BICIBOCINA, PRACTICAR TELEGRAFIA, ORGANO, ESPANTA MOSQUITOS.

Con el amplificador de la figura 3 podemos utilizarlo para FONO, MICROFONO con su minidifusor, SINTONIZADOR, AMPLIFICADOR ELECTRONICO, NIÑERA ELECTRONICA, ESPIA ELECTRONICO, OIDO ELECTRONICO, INTERCOMUNICADOR, PORTERO ELECTRICO.

El Plaketgim se presenta en distintos formatos como los CI (rectangular y redondo) no obstante no quedan dudas para localizar los terminales, la patita No. 1 se localiza por la marca en la plaqueta y se sigue con los números de las otras contrariamente al movimiento de las agujas del reloj, la plaqueta se observa desde arriba -como se las muestra en la figura 4.

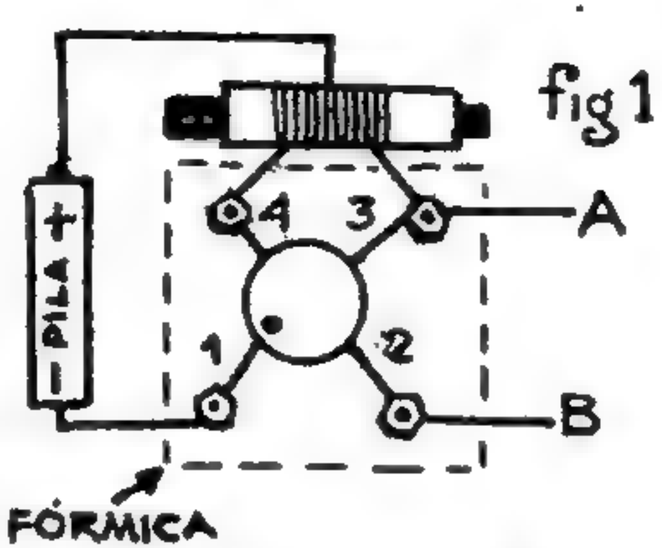

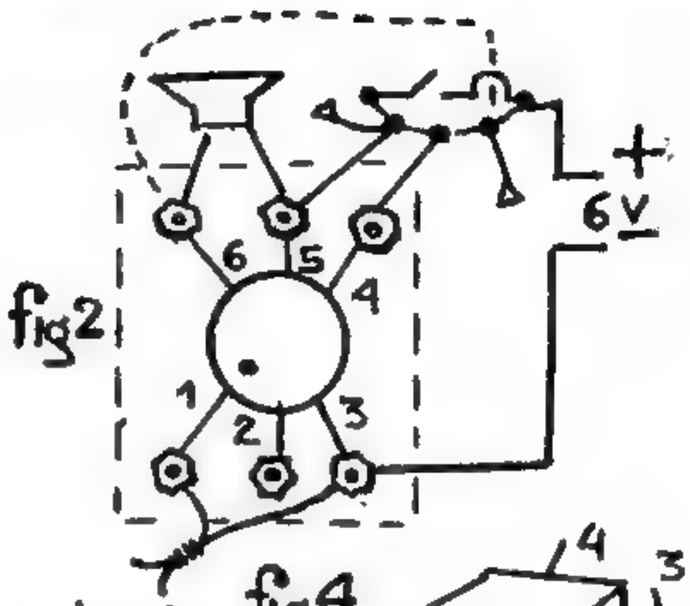

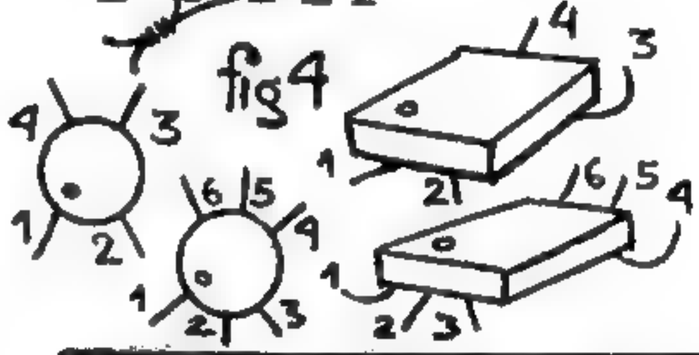

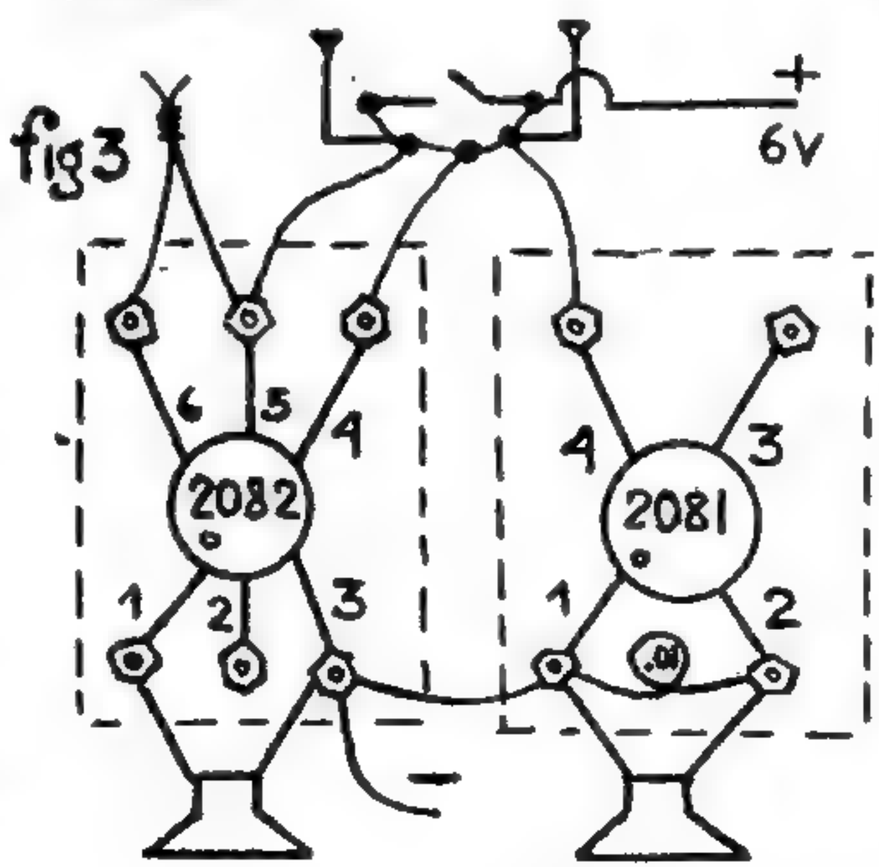

Los lectores del Gran Buenos Aires pueden adquirir el PLAKETGIM en Rivadavia 11018 o en redacción de la revista (de tarde solamente).
ENVIOS AL INTERIOR únicamente por GIRO POSTAL a nombre de MANUEL ALEJANDRO GIMENEZ - Rivadavia 11018 - Cap. Fed. (1408).

PLAKETGIM 2081 .. $ 120.000.-
PLAKETGIM 2082 .. $ 180.000.-
agregar $ 50.000.- para gastos de envío.
Estos precios son válidos hasta el 31 DE JULIO del 83.

PAGINAS DE RESORTE DE NUMEROS ANTERIORES

VENTAS EN REDACCION de 14 a 18 horas.

PRECIO POR COPIA $ 10.000.-

ELECTRONICA

UN RECEPTOR MUY SENCILLO
DOS RADITOS, UNA REGENERATIVA
INTERCOMUNICADOR Y MICROFONO
APARATO ELECTRONICO DE MULTIPLES USOS
(oscilador, metrónomo, detector de luz, manipulador telegráfico, alarma, instrumento musical, etcétera)
PILAS (sin ácido)
AMPLIFICADOR Y RECEPTOR ONDA CORTA
2 MICROFONOS DE CARBON
AURICULARES (monoaurales y estereo)
MOTOR ELECTRICO
EMISOR (micrófono inalámbrico)
GUITARRA ELECTRICA
MOTORCITO ELECTRICO para el principiante
DISPARADOR DE COHETES

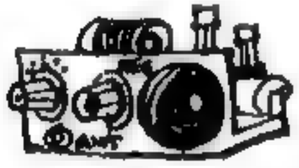

OPTICA

EPISCOPIO (proyector de vistas opacas)
PROYECTOR DE HISTORIETAS
HACETE UN LARGAVISTA Y CALCULA TUS LENTES

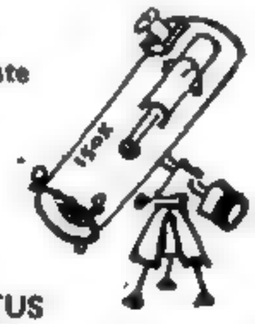

Copias de todas las páginas del TELESCOPIO de 3" $ 25.000.-

Copias de todas las páginas del TELESCOPIO de 6" $ 25.000.-

PAGINAS DEL MINIEQUIPO SUELTAS

TELEFONO
AMPLIFICADOR DE TRANS. PARA MICROFONO
INTERCOMUNICADOR 3 transistores
AMPLI TELEFONICO DE 3 transistores
MINIMODULOS Y TELEGRAFO
inyector de señales y probador de continuidad
probador de continuidad de transistores y diodos
alarma semielectrónica
RECEPTOR con parlante
MINIORGANO
intercomunicador electrónico
reloj sónico y espanta mosquitos
BUSCAMETALES

COPIAS $ 10.000 cada una

Envíos al interior pedido mínimo 10 copias de diferentes planitos - Agregar **$ 35.000.-** para gastos de envío certificado.
Unica forma de enviar el dinero GIRO POSTAL, GIRO BANCARIO o CHEQUE a la orden de Enrique Murga, PAGADEROS EN CAPITAL FEDERAL - NO ACEPTAMOS REMESAS POSTALES O ESTAMPILLAS - Correspondencia a revista LUPIN DIAGONAL NORTE 825 - 3o. CAPITAL FEDERAL (1363). Pedir sólo planitos de los que se encuentran en las listas de estas páginas.

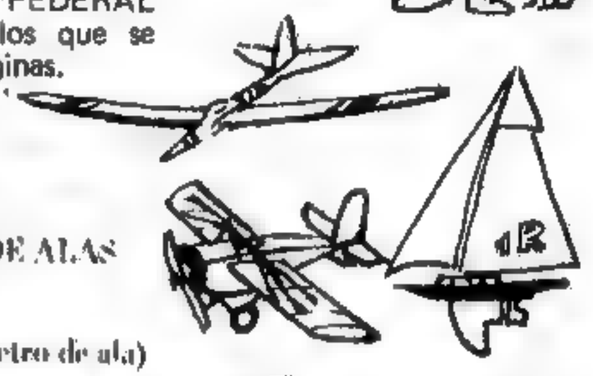

MODELISMO

AVION DE LUPIN
PLANEADOR (sin madera balsa)
PLANEADOR CON DOS TIPOS DE ALAS
AVION CON MOTOR A GOMA
YATE LIGERO
PLANEADOR VELERO (de un metro de ala)

MAQUETAS

AVION DE LUPIN
MORAN E SAULNIER
AUTITO DE BICHO Y GORDI

FOTO - CINE

PROYECTOR DE DIAPOSITIVAS de 35 mm (con condensador)
HOY LES ENSEÑO A AMPLIAR
AMPLIADORA FACIL
COMO REVELAR Y COPIAR
PROYECTOR DE DIAPOSITIVA de 35 mm SIMPLE
PROYECTOR DE CINE 8 mm ó 16 mm
CAMARA AEREA para barrilete y cohete
FLASH para canarita

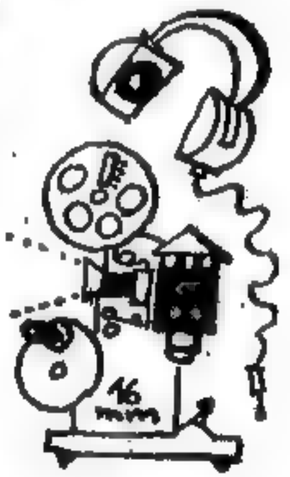

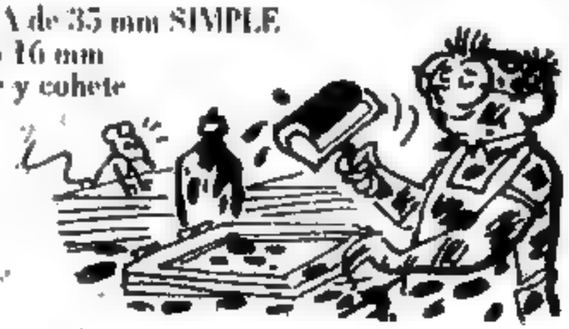

VARIOS

MIMEOGRAFO (impresor)
HECTOGRAFO (impresor)

Sólo hay existencia de éstos no pedir otros (aunque hayan sido publicados).

si te interesa la

ASTRONOMIA

"TITAN 200"

AQUÍ TENÉS TODOS LOS ELEMENTOS ÓPTICOS PARA LA CONSTRUCCIÓN DE TELESCOPIOS, ESPEJOS STANDARD de Ø 76-100-150 y 200 mm.

OCULARES: Ramsden de 4-7-14 y 24 mm de distancia focal.

Erfle de 85º de campo aparente 6 y 12 mm de dist. focal ESPECTROSCOPIOS - FILTROS SOLARES - ANTEOJOS BUSCADORES - PORTAOCULARES

Telescopio Completo "Urano 100"

OBJETIVOS REFRACTORES ASTRONOMICOS

Metalizado de espejos y tratamiento antirreflejo.

(envíos al interior)

LUDOVICO HORDIJ LUIS VIALE 23
TE 659-6609 1706 HAEDO
Buenos Aires

CHU-CHUUH preparando el trencito

Llegan los días de frío y se nos ocurre sacar el trencito que teníamos olvidado durante el verano, después de muchos meses de no usarlo nos podemos encontrar con sorpresas, si queremos entretenernos sin problemas antes de ponerlo en uso hagámosle una revisadita; las vías no están completamente limpias y pueden hacer mal contacto con las ruedas, si tenemos el líquido especial para limpiarlas tratemos de no derramar demasiado que pueden causar otros problemas, algún lustra metales en pasta nos podrá servir para dejar la parte superior de los rieles bien limpios, también debemos limpiar a fondo los pines que hacen conexión entre tramo y tramo de vía, lo mismo las conexiones que van a la fuente.

Un foquito de 12-15 V nos puede servir para chequear la fuente si ésta no da suficiente energía, primero conectemos el foquito con dos cables a la salida de la fuente y hagamos accionar el acelerador y tendremos que ver el foquito como cambia de luminosidad, luego conectemos la corriente a las vías y sigamos con el foquito todo el recorrido viendo que en todo el tramo de vías la luz mantenga su intensidad. Nunca usemos lija ni tela esmeril para dejar los rieles limpios, usemos las barritas especiales para esa limpieza y en lugares muy sucios, si no disponemos de líquidos especiales ni barritas usemos una goma de tinta con un poco de querosén.

Otra prueba en las locomotoras es ver si el motor funciona, coloquemos la locomotora ruedas para arriba y toquemos las ruedas con dos cables tomados de la fuente y hagamos funcionar el motor, todas las ruedas que toman corriente deben quedar tan limpias como los rieles.

Si poseemos un plantel de vías muy grande, dibujemos un diagrama de todas las conexiones que nos pueden causar problemas cuando dejamos el tren por mucho tiempo y decidimos armarlo sin acordarnos de todos los recorridos y sus conexiones.

Cualquier inconveniente en algunas de las partes nombradas pueden causar un mal funcionamiento por lo que si encontramos un defecto en la fuente o en algún motor no intentemos desarmarlo ya que el service podrá hacerlo con seguridad y sin dudas que pueden agravar el desperfecto.

Casi siempre encontraremos que las vías y los contactos entre ellas es la causa de mal funcionamiento por lo que antes de armar recorrido limpiemos bien las conexiones, las vías y las ruedas de las locomotoras, se entiende que sólo hay que limpiar a fondo las que toman corriente, los vagones de carga para que marchen con más firmeza podemos cargarlos pero no demasiado, sólo para que se apoyen con más firmeza.

Haciendo este chequeo encontraremos que todo funciona como cuando lo dejamos hace unos meses y si sólo queremos armar y usar, podemos empezar a perder el entusiasmo al ver varios inconvenientes que nos harán dejarlo a un lado, todos los aparatos que no se usan por algún tiempo necesitan una atención especial cuando se los quiere volver a usar.

APRENDA:

ENERGIA SOLAR

CURSO TEORICO - PRACTICO - AUDIOVISUAL

PREPARESE PARA
EL CONCURSO
COCINANDO
CON EL SOL

Envíenos $ 100.000.- en giro postal a nombre de Ariel Ciro Rietti y recibirá planos de cocinas, parrillas, hornos y bases del concurso.

Iníciese en este apasionante tema y sea el mejor.

(En breve más información).

CONVERSION DE LUZ EN ELECTRICIDAD

ALUMBRADO
BOMBEO DE AGUA
AYUDAS A LA NAVEGACION
ESTACIONES DE MICROONDAS
PROTECCION CATODICA EN GASODUCTOS - OLEODUCTOS
BALIZAS MARITIMAS
REPETIDORAS TELEFONICAS POR MICROONDAS
SEÑALAMIENTO EN AEROPUERTOS
TELEFONIA RURAL
SEÑALAMIENTO EN FERROCARRILES
MEDICION DE NIVEL DE NIEVE

CONVERSION DE CALOR EN ENERGIA

AGUA CALIENTE
REFRIGERACION
CALEFACCION
CALENTAMIENTO DE PILETAS DE NATACION
PRODUCCION DE AGUA POTABLE

EN LAS PRACTICAS LOS ALUMNOS TRANSFORMAN UN RELOJ DE PARED ELECTRICO A PILAS **EN SOLAR** Y LO CONSERVAN COMO RECUERDO DEL CURSO

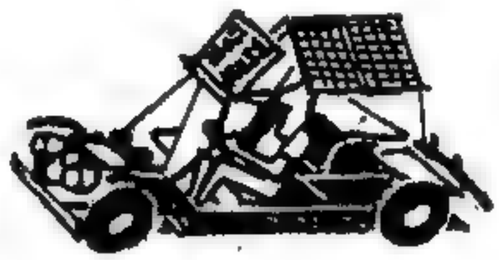

Maneje el auto solar

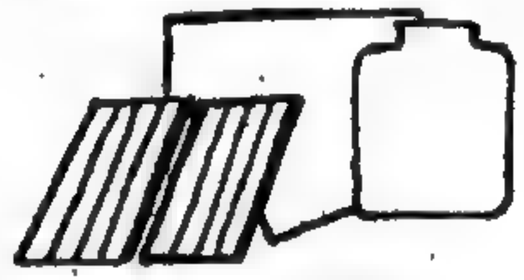

Toque el agua caliente

Adapte un reloj a pila en solar

COORDINA: ARIEL CIRO RIETTI

SOLICITE INFORMACION:

LABORATORIO SOLAR

LEZICA 3948 - CAP.
(c.p. 1202) Buenos Aires
ARGENTINA
T.E. 981-1241

RESORTE

"EL AYUDANTE DEL PROFE"

por DAL

"PRESENTACIÓN en SOCIEDAD"

LLAMAN A LA PUERTA... ¡TAL VEZ LOS HOMBRES DEL MUSEO VIENEN POR ÉL!

¡RING! RING!

¡NO! DEBE SER EL EMPLEADO DE LA SASTRERÍA QUE TRAE LA ROPA PARA EL CAVERNÍCOLA

¡QUÉ MEDIDAS MÁS GRANDES! ¿QUIÉN USA ESTOS TRAJES?

TENEMOS UN HUÉSPED

EL ASUNTO SERÁ VESTIRLO

CREO QUE MÁS DIFÍCIL SERÁ HACERLO BAÑAR JE,JE,JE ¿Y AFEITARLO? ¡UH!...

NO TENGAS MIEDO. NO TE HAREMOS NADA

??

PONERLE LOS ZAPATOS ES UNA LUCHA ¡QUÉ PIESOTES!

¡LISTO! ¡QUÉ PINTÓN!

?

CREO QUE SE SIENTE INCÓMODO

¡OH! ¡DESTROZÓ EL TRAJE NUEVO!...

CROK!

CRAC!

CRAC!

CRIP!

ME PARECÍA QUE NO IBA A DURAR

¡RÁPIDO! ¡COLOQUÉMOSLE LA PIEL NUEVAMENTE, ANTES QUE LO VEA ROBOTA!..

ASÍ ESTÁ MÁS CÓMODO

Y NI PENSEMOS EN AFEITARLO

¡OH! LLAMAN OTRA VEZ ¿SERÁN LOS CIENTÍFICOS DEL MUSEO?

DEJA, ROBOTA, IRÉ YO

RING! RING!

VENIMOS A BUSCAR A ESE HOMBRE. NOSOTROS LO ENCONTRAMOS EN EL GLACIAR Y NOS PERTENECE

¡PERO SU PLAN ES INHUMANO! NO PERMITIRÉ QUE LO DESTRIPEN

ESO ES ASUNTO NUESTRO

ADEMÁS USTED NO PUEDE TENER A ESA BESTIA EN SU CASA

SI ÉL QUIERE QUEDARSE AQUÍ NO VEO EL PROBLEMA

SI NO LO ENTREGA POR LAS BUENAS LO LLEVAREMOS EN NOMBRE DE LA LEY

¿QUÉ LEY?

ESE HOMBRE HA NACIDO EN LA ARGENTINA Y NO HA HECHO LA CONSCRIPCIÓN

CONSCRI ¿QUÉ?... JA, JA, JÁ TRAÉ AL CAVERNÍCOLA, ASÍ SE LO EXPLICAN A ÉL

¡HUYAMOS! NO QUIERO QUE NOS ATAQUE NUEVAMENTE

VOLVEREMOS CON REFUERZOS

HABRÁ QUE SACARLO DE AQUÍ ANTES DE QUE REGRESEN

LO LLEVAREMOS A MI CASA DE FIN DE SEMANA

MENOS MAL QUE SE NOS OCURRIÓ ESTA IDEA

INSISTO, PROFE, ESTE HOMBRE NOS ACARREARÁ MÁS DE UN PROBLEMA

¡EH! ¡ESE COCHE NOS VIENE SIGUIENDO DESDE HACE RATO!

¡OH! NO EMPIECES A FANTASEAR TAL VEZ VA POR NUESTRO MISMO CAMINO

TOMARÉ VELOCIDAD Y VEREMOS LO QUE OCURRE

VRM!

NO NOS DEJEMOS SACAR TANTA VENTAJA

TAL VEZ YA SE DIERON CUENTA QUE LOS SEGUIMOS

AHORA QUE DOBLAMOS ESA CURVA APROVECHARÉ A METERME ENTRE AQUELLOS COCHES ESTACIONADOS

¡LO QUE SOSPECHABA, PROFE! SON LOS HOMBRES DEL MUSEO

Y PARECE QUE LLEVAN REFUERZOS

NO SIGAMOS POR ESE CAMINO

ES EL ÚNICO... ESPERAREMOS UN RATO EN ESE BAR

RESTAURANTE

¡COMO NOS MIRAN!

TAMBIÉN ESTE HOMBRE LLAMA LA ATENCIÓN EN CUALQUIER PARTE

PROHIBIDO FUMAR

CHICAS, MIREN ESE MUCHACHO POR EL PELO DEBE SER UN CANTOR DE LA NUEVA OLA

TAL VEZ ES UN LUCHADOR

NO FUMAR NO ENSUCIES NUESTRO AIRE

VAMOS A PREGUNTARLE

¿EL JOVEN ES CANTOR O LUCHADOR?

ESTE... GLUP... CANTOR, CANTOR

CRUNCH! CRUNCH! GULG!

¡LO QUE YO DECÍA! TIENE ESE NO SÉ QUE

FLACO, TRAÉ LA GUITARRA ASÍ NOS CANTA ALGO

¡QUÉ LÍO, PROFE! MIRE COMO OBSERVA LA GUITARRA

BASTA QUE NO LA ROMPA

¿Y QUÉ PASA QUE NO CANTA?

DEMOSTRÁ QUE SOS HOMBRE, SUNCO, FUMÁS

YO LE PISO UN PIE PARA QUE GRITE ALGO

UUUAH!
UOOOIH!
Plom

¡QUÉ REGIO! GRITA MEJOR QUE PALOTE ORTIGA!
¡ES MÁS ASQUEANTE QUE LOS OTROS! ¡BRUTAL!

¡Y HASTA PARECE SUCIO! ¡QUÉ ROMÁNTICO!
¡YO LO VI PRIMERO
RESTAURANT
CON PUL Y LUPO
BAR
PUL SIN TRONERAS
PUL EN TACOS

ESTO SE COMPLICA, PROFE
¿Y POR QUÉ DEJASTE DE CANTAR, SIMPÁTICO? ¿ACASO NO TE AGRADAMOS?
¡CUIDADO! EL CIEGA-IDIOTIZA

DÉJENLO TRANQUILO, CHICAS, ACABA DE GRABAR VEINTE CANCIONES PARA LA TV Y SE ENCUENTRA MUY AGOTADO

¿NOS DICE EN QUE CANAL ACTUARÁ?
AÚN NO SABEMOS PERO EN CUANTO ESTEMOS SEGUROS LES ENVIAREMOS ENTRADAS
NO QUEREMOS PERDERLO

ESAS NUEVA-OLERAS TIENEN GUSTOS EXÓTICOS
SUERTE QUE NOS SALVAMOS DE ELLAS
DE ELLAS 'SÍ' ¡PERO MIRE QUIENES ESTÁN AHÍ!..
SOLOS VIENEN A NUESTRAS MANOS, ESTA VEZ ESE HOMBRE SERÁ NUESTRO
Y TRAJIMOS A ESTOS DOS FORZUDOS PARA REDUCIRLO
NO INTENTE HUIR PROFESOR, LES HEMOS CERRADO EL PASO
¡OH! ¡ESOS HOMBRES SON MÁS FUERTES QUE EL NUESTRO.
¿QUÉ HAREMOS PROFE?..

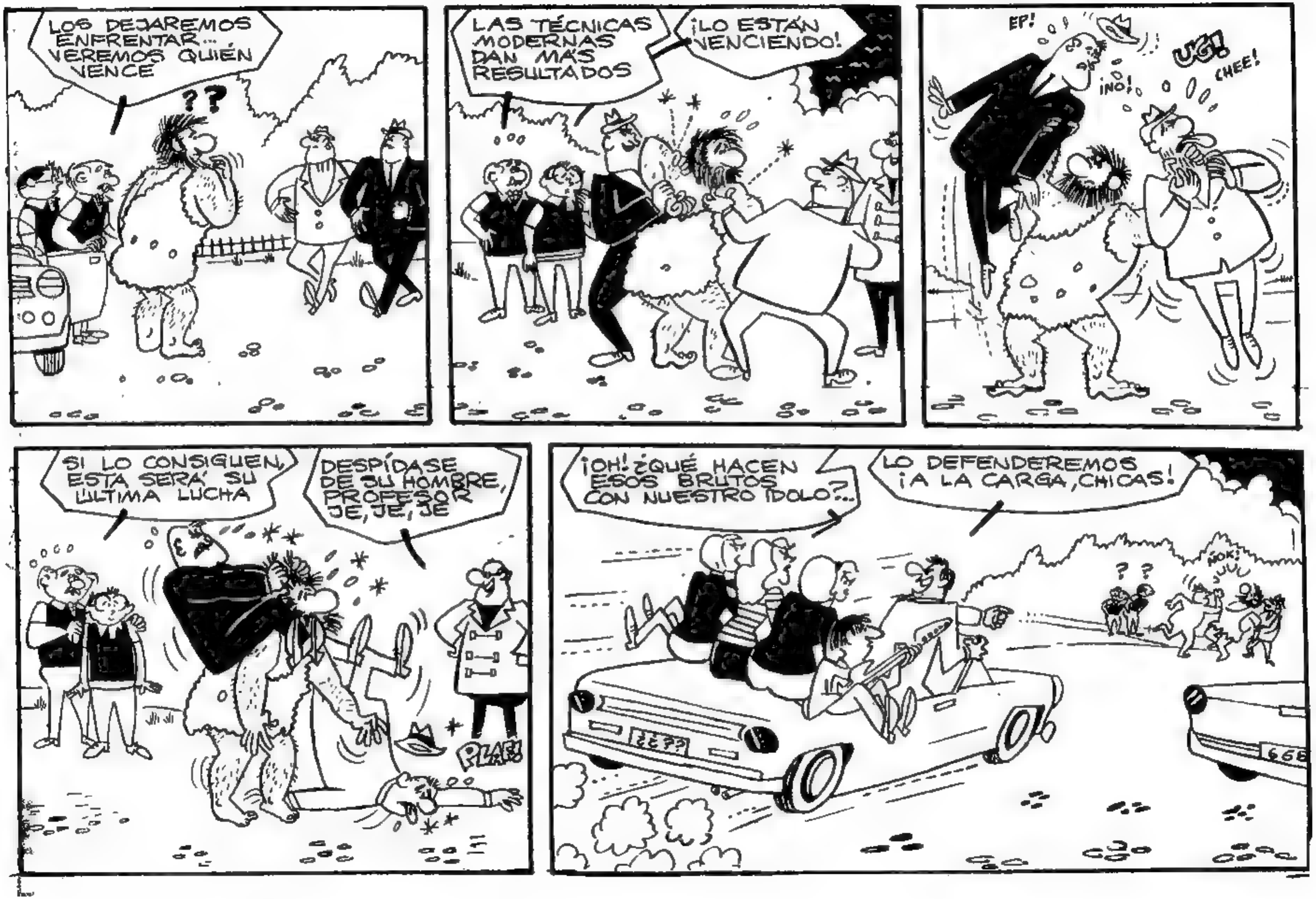
LOS DEJAREMOS ENFRENTAR... VEREMOS QUIÉN VENCE
??
LAS TÉCNICAS MODERNAS DAN MÁS RESULTADOS
¡LO ESTÁN VENCIENDO!
EP!
¡NO!
UG!
CHEE!
SI LO CONSIGUEN, ESTA SERÁ SU ÚLTIMA LUCHA
DESPÍDASE DE SU HOMBRE, PROFESOR JE, JE, JE
PLAF!
¡OH! ¿QUÉ HACEN ESOS BRUTOS CON NUESTRO ÍDOLO?...
LO DEFENDEREMOS ¡A LA CARGA, CHICAS!
¿¿??
? ?
ÑOK!

TOMEN LAS ARMAS DE COMBATE

A MI, DAME UNA DE DOS PULGADAS

ESTO ES UNA BATALLA NO SE QUEDE PROFE, VENGA A PELEAR

¡ASÍ NO VALE! ESTE NO ERA EL TRATO

AY!!

KLING!

KLONG!

¡POBRECITO! ¿QUÉ LE QUERÍAN HACER A MI CUCHI CUCHI?

¡Y A MI NI ME MIRAN!.. EN FIN, BASTA LA SALUD

¿QUÉ PASÓ SEÑOR? ¿POR QUÉ LO ATACARON?

ESTE, GLUP, ERAN DE UNA COMPAÑÍA GRABADORA RIVAL ¡TIENEN MIEDO QUE NUESTRO CANTOR ECLIPSE A LOS DE ELLOS!

ESTA VEZ NOS SALVAMOS, PERO SIGO INSISTIENDO ESTE HOMBRE NOS TRAERÁ MUCHOS LÍOS

¡YA ESTAMOS EN EL BAILE Y HABRÁ QUE BAILAR

CHAU!

665

FIN

de la 2ª PARTE

AEROMODELISMO LOS FUSELAJES

Para los que se inician en aeromodelismo damos aquí una serie de fuselajes fáciles de hacer, tanto para planeadores como para aviones con motor a goma.

Comenzaremos con el más sencillo y con el que debe iniciarse aquel que nunca hizo ningún modelo anteriormente, es el de "palito" o varilla, que, como puede apreciarse en el dibujo, no tiene nada de complicado.

1

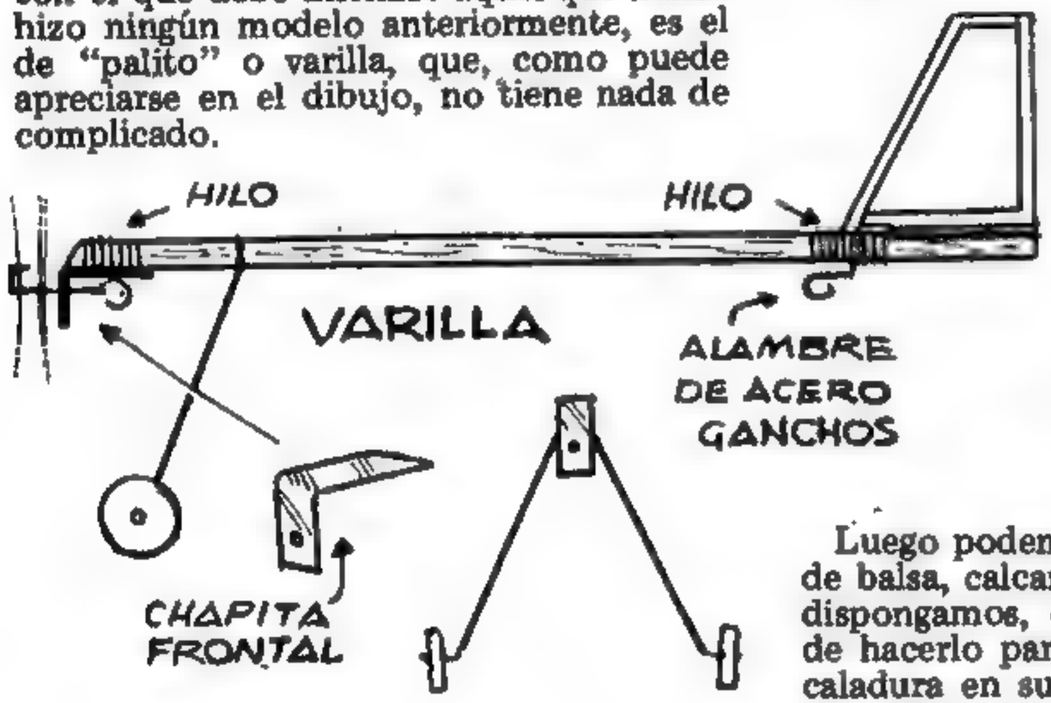

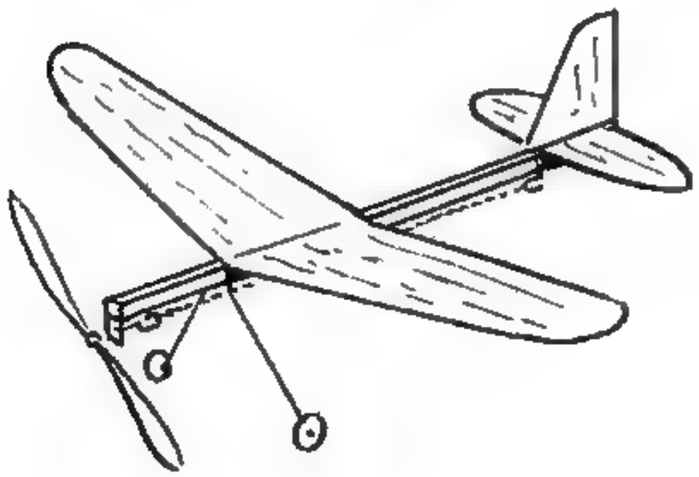

Luego podemos seguir con el de plancha de balsa, calcando la forma del plano que dispongamos, como pueden ver, en caso de hacerlo para motor a goma, lleva una caladura en su parte media y a lo largo, por donde pasa la goma a los ganchos, y en la que también se inserta el alambre del tren de aterrizaje.

PLANCHA DE BALSA

2

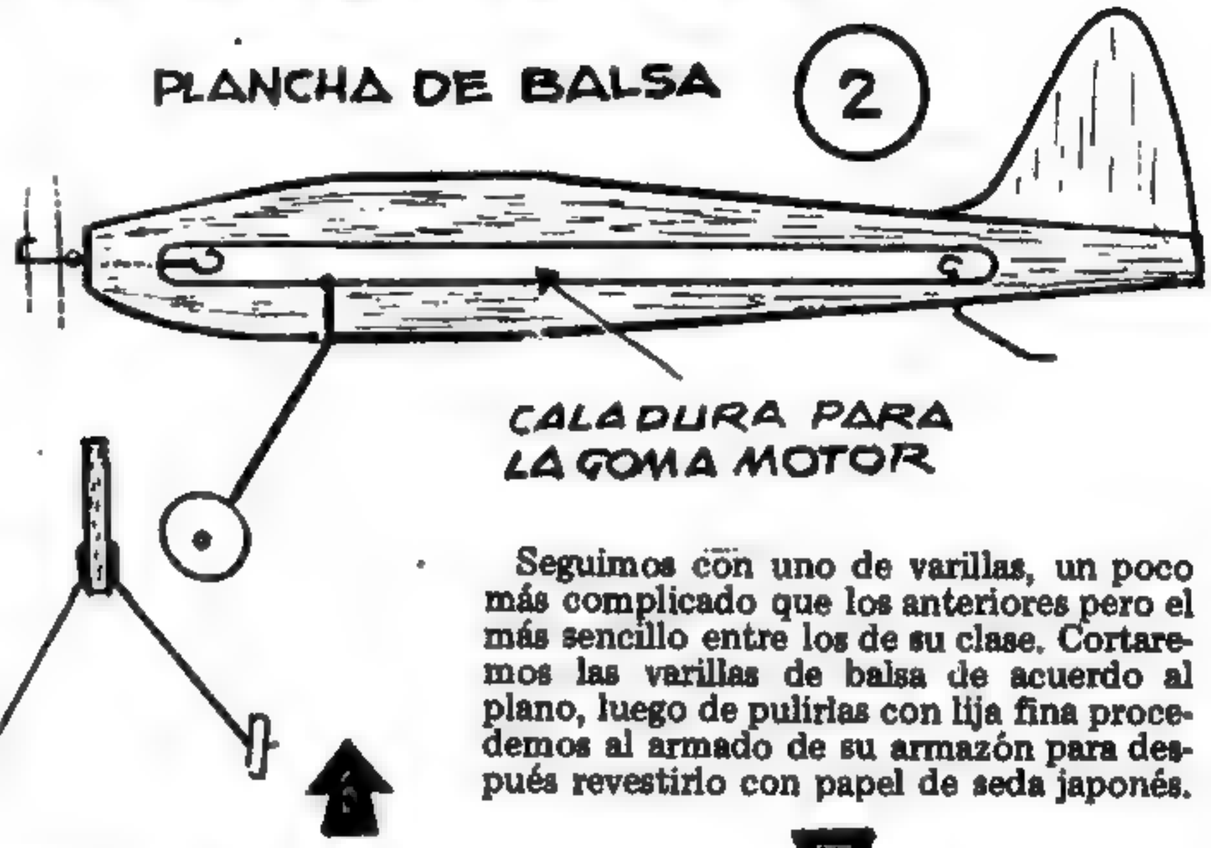

Seguimos con uno de varillas, un poco más complicado que los anteriores pero el más sencillo entre los de su clase. Cortaremos las varillas de balsa de acuerdo al plano, luego de pulirlas con lija fina procedemos al armado de su armazón para después revestirlo con papel de seda japonés.

3

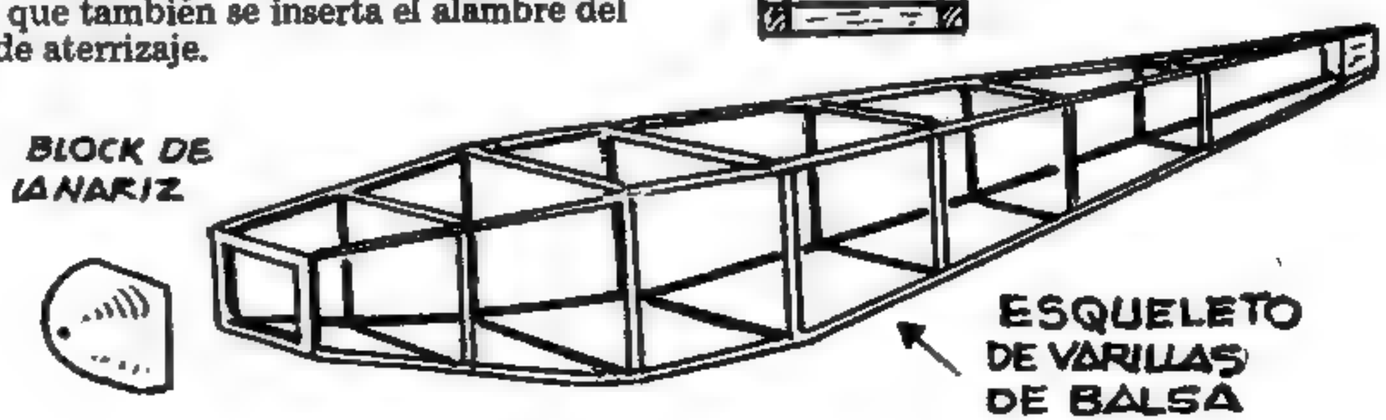

Para su construcción colocaremos el plano sujeto con chinches sobre un tablero, y sobre el plano un papel celofán o trasparente para evitar ensuciar el plano con restos de cemento y pegaduras con éste. Como ven en el dibujo, las varillitas las iremos sujetando con alfileres siguiendo la línea del diseño y uniendo sus extremos con gotitas de cemento, una vez secas las uniones, quitaremos los alfileres levantando el bastidor, luego haremos el otro lateral que después se unirá al anterior con las varillitas travesaños. Y ya tenemos el armazón listo.

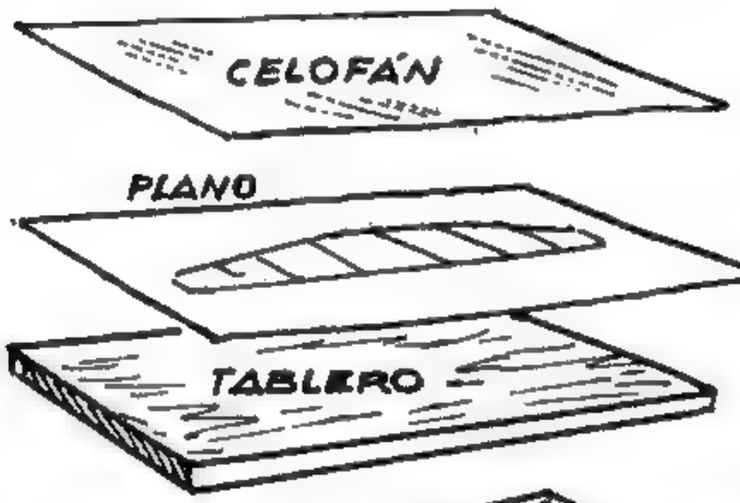

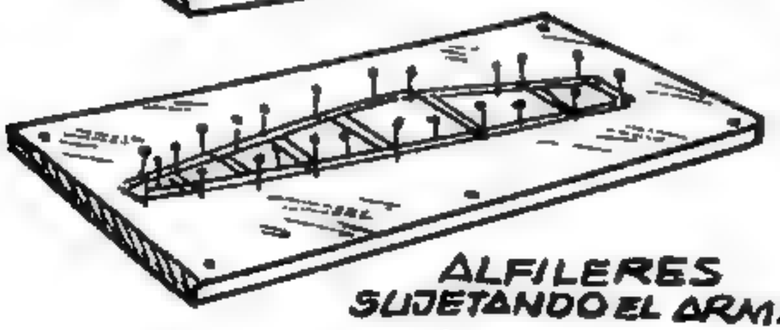

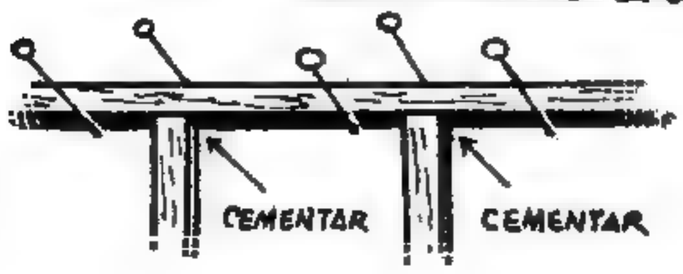

MONOCOQUE - DE PLANCHAS DE BALSA

También tenemos el fuselaje mono — coque o tipo "cajón", que haremos con cuatro planchas de balsa delgada que uniremos por los bordes entre sí y que reforzaremos con las cuadernas de varilla.

Estas son cuatro maneras de comenzar con algo sencillo, desde luego guiándonos siempre por planos que habremos adquirido de modelos ya perfectamente probados. Más adelante y con más experiencia, podemos realizar nuestros propios diseños.

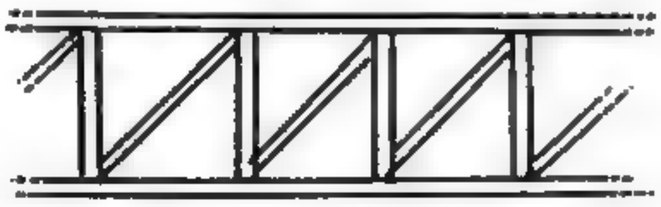

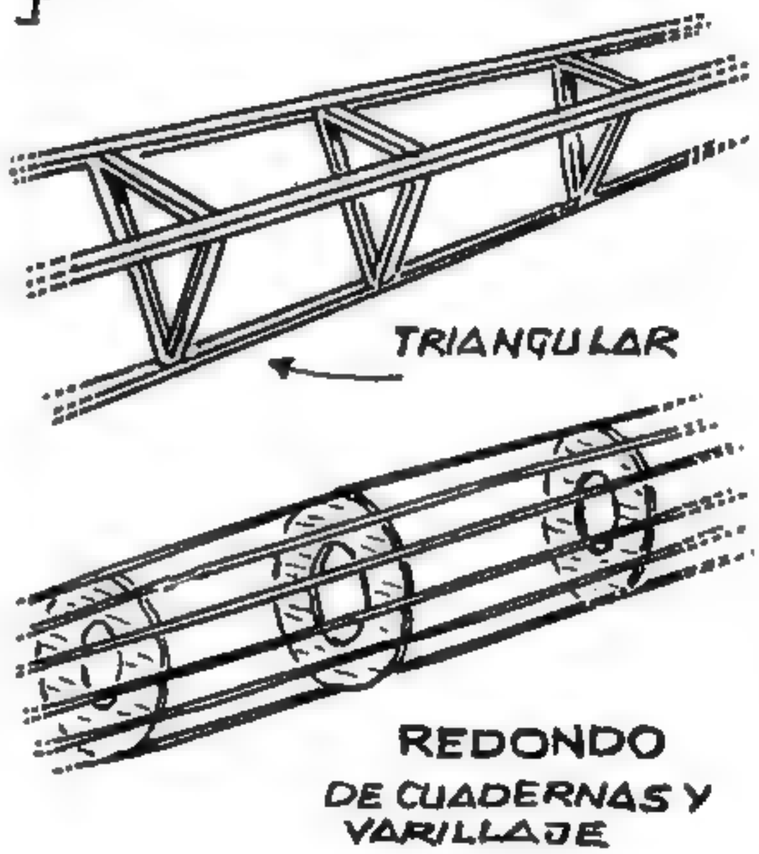

Otros tipos de fuselaje son, el de forma triangular con varillas o planchas de balsa, o más complicado todavía, el redondo con cuadernas de plancha y varillas, el rectangular, con refuerzos, cuadernas, y varillaje en el dorso, y otras variadas formas y tipos, pero esos más complicados los haremos cuando tengamos mayor experiencia.

COHETERIA

MEDIDOR DE ALTURA

Vez pasada publicamos un método fácil de calcular la altura alcanzada por un barrilete (Lúpin 194), pero los chicos que lanzan sus cohetes y quieren llevar un registro de las alturas alcanzadas por cada modelo necesitan un indicador de altura más dinámico y es esa la causa que publicamos este, su construcción es muy fácil, y el funcionamiento del mismo es como sigue; se observa por la mira el cohete que sube mientras mantenemos el gatillo apretado, al hacer eso habremos dejado en libertad al indicador que por la fuerza de gravedad irá recorriendo los grados indicados en un transportador que va pegado al costado del medidor; cuando el cohete logra alcanzar su altura máxima se afloja la presión del dedo sobre el gatillo y el indicador quedará fijo indicando los grados de inclinación del medidor, ahora observemos la tabla y ya sabremos la altura máxima que alcanzó nuestro modelo.

Entender ese funcionamiento nos dará seguridad en la construcción del aparato medidor, las únicas piezas móviles son el indicador que se mueve por gravedad ya que la parte inferior es la más pesada y el gatillo con el retenedor del eje que al aflojar la presión sujeta al eje y deja fijo a la pieza indicadora, observen que la presión la realiza mediante un pequeño resorte, el eje lleva un trocito de lápiz sin la mina pegada al mismo y es para que lo frene con facilidad al soltar el gatillo, si no conseguimos un resortecito podemos hacerlo con una bandita de goma como muestra la figura 4

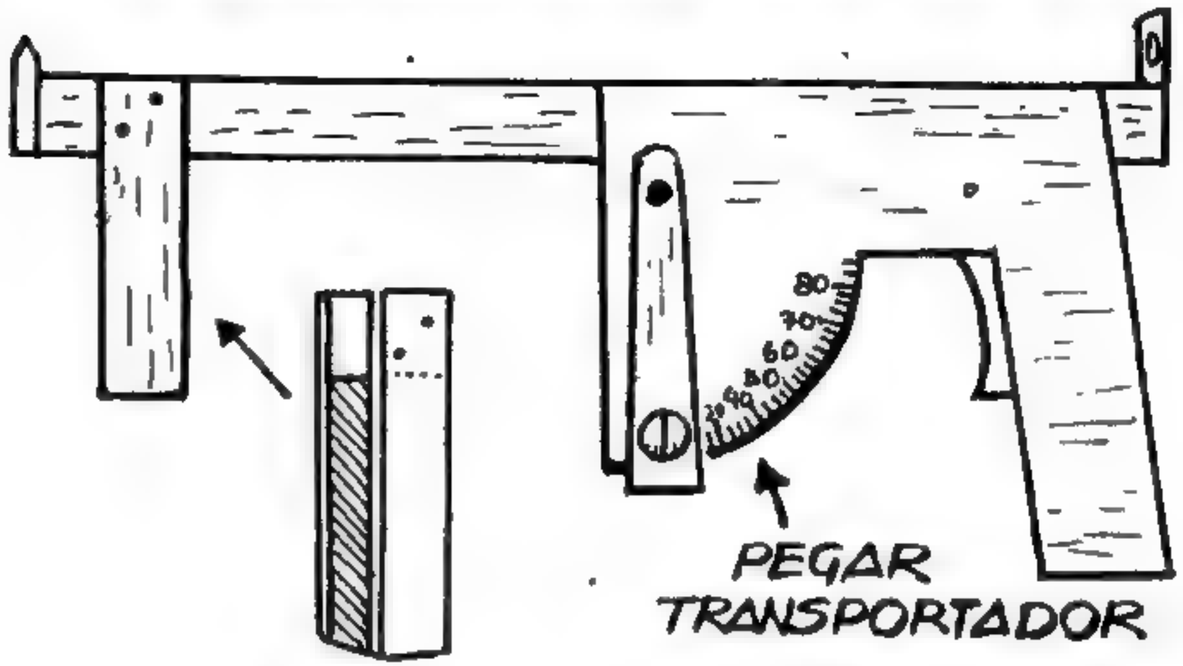

TABLA PARA COLOCARSE A 150 METROS DEL LUGAR DE LANZAMIENTO

grados	metros	grados	metros	grados	metros
5º	10	29º	80	46º	150
11º	25	32º	90	48º	160
12º	30	34º	100	50º	170
16º	40	37º	110	51º	180
19º	50	39º	120	52º	190
23º	60	42º	130	53º	200
26º	70	44º	140		

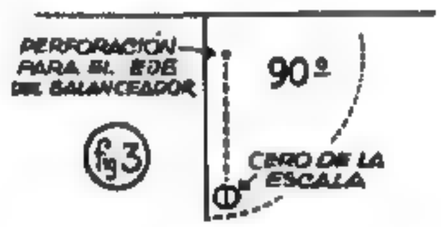

fig 3

PARA COHETES

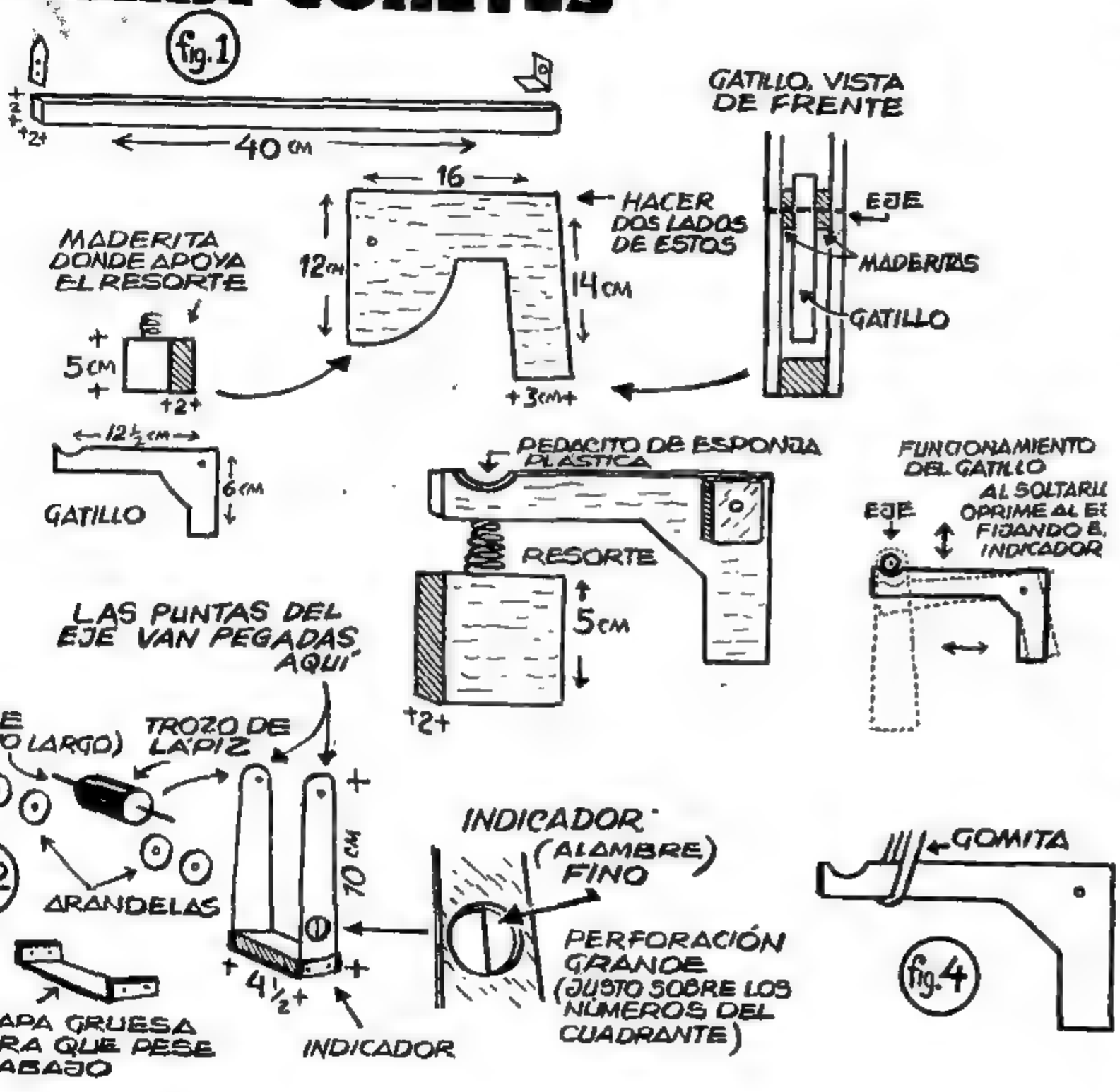

El indicador debe moverse muy libremente al apretar el gatillo, la figura 1 nos muestra la mira, el centro del agujerito de la chapita trasera va a la misma altura que la punta de la chapita delantera. El indicador se hace de hojalata y se le suelda un alambre en el centro de la perforación. cuando coloquemos a nivel la varilla que lleva la mira al soltar el indicador debe marcar el cero de la escala-figura 3, el centro donde gira el eje del indicador debe ser exactamente el centro de la curva del transportador así el indicador recorrerá la escala indicando en su parte inferior los grados, el detalle del indicador con su contrapeso y el eje con las arandelitas y el trocito de lápiz se indican en detalle en la figura 2, como pueden darse cuenta el eje con el lápiz sólo gira en las perforaciones de los costados del aparato con lo que junto con el, gira el lápiz que ayuda al frenado rápido al soltar el gatillo.

Para usar el medidor debemos colocarnos en ángulo recto con relación al viento, y debemos alejarnos ciento cincuenta metros del lugar del lanzamiento, llevemos veinticinco metros de hilo grueso bien medido para tomar esa distancia que tiene que ver con la tabla que damos al final de la nota y que debemos pegarla al costado del medidor del otro lado del transportador, esto si queremos tenerla a mano pero también podemos llevarla aparte o pegarla en la parte interior de la caja donde transportamos el cohete.

Si pensamos lanzar cohetes de más alcance alejémonos más pero debemos hacernos otras tablas para esas nuevas distancias, la que se publica aquí es para la mayoría de los cohetes que lanzan los chicos.

Piedrito y Saurito

Por GUERRERO

En:

"PICADA AFORTUNADA"

ESPÉRAME AQUÍ, SAURITO. IRÉ A HABLAR CON ELLOS

¡HOLA, CHICOS! ¿PUEDO INTERVENIR?

¿Y ÉSTE DE DÓNDE SALIÓ?

¿LE SACASTE EL SAURIO ATU VIEJO?

¡AVISEN! ¡EL SAURIO ES MIO! ¡Y NO LES TENGO MIEDO, HASTA LES PUEDO DAR VENTAJA!

¡OH, TIENE SAURIO PROPIO!

¡ESTÁ BIEN, YO ACEPTO TU DESAFIO, EL QUE GANE SE QUEDA CON EL SAURIO DEL PERDEDOR!

¿EH?.. ESTE... ¡BIEN! ¡DE ACUERDO!

¡NOO! ¿QUÉ VAS A HACER? ¡SI TU VIEJO LLEGA A SABER QUE LE USASTE EL SAURIO Y ENCIMA LO JUEGAS, TE MATA!

¡BAH! ¡A ESTE ME LO COMO CRUDO

¿ESTE ES EL TUYO? ¡LINDO MODELO! ¿EH?. ¡JÉ! ¡LÁSTIMA QUE DESPUÉS DE LA CARRERA PASARÁ A SER MIO!

¡VEREMOS!

Y ASI, SEGUNDOS DESPUÉS YA ESTABAN DISPUESTOS PARA LA CARRERA

A VER SI TE PORTAS, SALIRITO...

¡CUANDO BAJE LA MANO SALGAN! ¡ATENCIÓN!

¡YA!

¡EPA! ¡CUIDA... ¡AYYY!...

TE NOTO UN POCO PESADO, SALIRITO, HAS ENGORDADO ULTIMAMENTE

¡MIRA COMO NOS SACA VENTAJA! ¡HAZ UN ESFUERZO!

¡HASTA LUEGO, VIEJO, JAJA! ¡TE ESPERO EN LA META!..

¡OH, APÚRATE, SALIRITO! ¡COMETÍ LA BARBARIDAD DE JUGARTE! ¡SI PERDEMOS DEJARÉ DE SER TU DUEÑO!.. ¡CORRE, CORRE!

¡BRAVO, ASÍ ME GUSTA! ¡ÁNIMO!.. ¡AJ!..¡PERO QUÉ POLVAREDA TENEMOS QUE SOPORTAR POR IR DETRÁS!

UGH... AAAAAT...

¡DIABLOS!! TE HA HECHO ESTORNUDAR!

HUYS!...

¡EH!¿QUÉ PASA? ¡UN CICLÓN!..

EL FUERTE ESTORNUDO DE SAURITO HIZO QUE SU RIVAL SALIERA IMPULSADO POR EL AIRE...

¡OOOH!..

... PARA CAER FINALMENTE SOBRE UNA RAMA AL BORDE DE UN BARRANCO...

¡UFFF!..

¡SALUTE! ¿QUÉ VEO ALLÁ ABAJO?

ALLÁ ABAJO, UN HOMBRE, TRATABA DE DEFENDERSE DE UNA HORRIBLE BESTIA

¡¡¡ ES MI VIEJO !!!
¡TENGO QUE SALVARLO!

¿EH?

¿QUÉ OCURRE?

¡OLVÍDATE DE LA PICADA Y VEN CONMIGO!

¡ZAS, UN HOMBRE EN PELIGRO!

¡HAZTE A UN LADO, PAPI!

¡NENE!..

¡CUIDADO, CHICOS! ¡LOS ATACA!

¡ASÚSTALO, SAURITO!

¡APLÁSTALO!

¡GRRR!

LA IMPONENTE PRESENCIA DE LOS SAURIOS FRENÓ A LA BESTIA

PLAF

ALGO MALTRECHA, LA BESTIA TRATÓ DE LEVANTARSE PARA DEFENDERSE...

...PERO AL VERSE ACOSADA POR LOS SAURIOS, EMPRENDIÓ VELOZ CARRERA

¡DEME LA MAZA!

¡NO LE VAN A QUEDAR MÁS GANAS DE ATACAR!

¿EH?.. ¡AH! VUELVE AL ATAQUE!.. ¡AHORA VERÁS!

LA MAZA DIÓ ENTRE CEJA Y CEJA DEL ANIMAL

¡TOC!

¡JÁ! ESTE NO VUELVE POR OTRA!

¡BRAVO MUCHACHO, Y GRACIAS! ERES UN VALIENTE... ¿Y TÚ?.. ¿QUÉ HACES CON MI SAURIO?

¡ESTE!.. BUENO... PRESENTÍ QUE ESTABAS EN PELIGRO Y...

¡HUMM! ESTÁ BIEN! ¡PERO COMO SEPA QUE LO HAS SACADO PARA HACER PICADAS, TE DOY UNA TUNDA!

¡POR FAVOR, PAPÁ!.. ¿CÓMO PUEDES PENSAR ESO DE TU HIJO?. (¡PUUF! ¡QUÉ SALVADA! ¡NO HAY MAL QUE POR BIEN NO VENGA!

¡Y YO ME SALVÉ DE PERDER A SAURITO!

¡OIA! MIREN, MUCHACHOS... ¡PARECE QUE SE ACABÓ LA CARRERA, JÁJÁ!

GUERRERO

FIN

LOS 3 SUPLES DE ELECTRÓNICA

NO DEJES QUE TE FALTEN

CON RECOPILACIONES DE NOTAS Y PLANITOS YA PUBLICADOS EN LA REVISTA

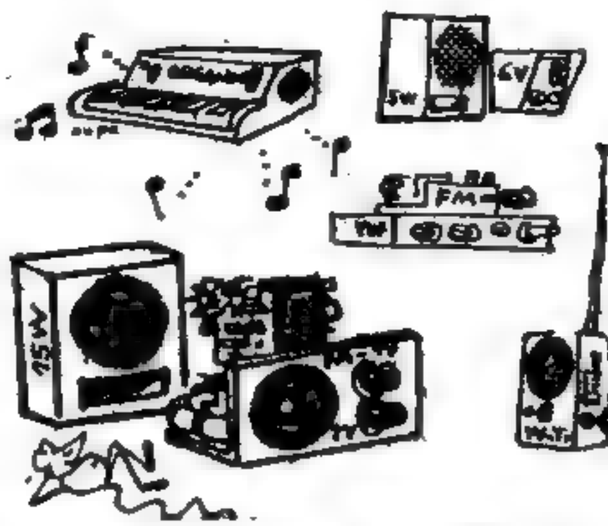

ELECTRÓNICA ILUSTRADA (A)

Una serie de explicaciones que te llevarán de la mano para que des tus primeros pasos en el apasionante mundo de la electrónica, cada elemento con su símbolo se explica por separado hasta llegar a los circuitos, fuentes de poder, amplificadores, receptores, etc., etc., cada página contiene al lado de las explicaciones los dibujos necesarios para aclarar los funcionamientos de válvulas, transistores, diodos, emisores, amplificadores clase A, B, C, si apenas tenés conocimientos de electricidad ya estás preparado para que este folleto te inicie en electrónica, todo te resultará sencillo como las notas de esta revista.

PRACTICA ELECTRÓNICA (B)

Este otro suple es para que practiques electrónica comenzando por lo más sencillo y llegando a verdaderos circuitos que te dejarán asombrado cuando los armes, cada circuito viene con sus explicaciones para su armado, aparatitos de medición para tu taller, receptores con pocos elementos, varios amplificadores, órgano electrónico, sintonizador de FM, conversor para captar ondas cortas con cualquier receptor, fuente, como hacer tus propios circuitos impresos, estereos, receptores para ondas cortas, emisor, busca metales, espanta mosquitos, alarmas, luces audiorítmicas, relé, etc., etc.

MÁS ELECTRÓNICA PARA PRACTICAR (C)

Más que un complemento de los dos suples de electrónica anteriores este es algo especial ya que se han recopilado circuitos para todos los gustos y en su mayoría se ha buscado la utilidad que se les puede dar una vez armados, como en el "suple B" aquí no se da el circuito "pelado" sino que se insiste en las explicaciones para llegar a un feliz término y puesta en marcha del aparato.

Los 3 suples te darán momentos felices y aprenderás haciendo, que es como se aprende mejor, si te perdiste o si los tenés algunos de esos circuitos aquí tendrás la oportunidad de poseerlos encuadernados y ordenados desde lo fácil a lo difícil... o casi difícil porque si vas por órden no hay nada que te pueda resultar difícil y fuera de tus conocimientos.

cada suplemento

$ 70.000.-

ENVIOS AL INTERIOR: solamente por GIRO POSTAL a nombre de ENRIQUE MURGA. Diagonal Norte 825 - 3º - revista Lúpin Capital Federal (1363)
(Agregá **$45.000.**para gastos de envío)

APROVECHÁ ESTAS OFERTAS INCREIBLES

2 suples

por $ 120.000.-

los **3 suples**

por $ 170.000.

ELECTRONICA PARA PRINCIPIANTES

TRANSISTORIN TE

En la nota No. 25 vimos como sintonizamos con un circuito tanque (bobina-condensador) una emisora de las tantas que recibe la antena del receptor, ahora que ya separamos esa emisión veremos en que consiste la misma, ya habíamos visto al estudiar los emisores que la onda portadora FIGURA 1 consiste en una frecuencia de ciclos por segundo que corresponden a la banda adjudicada a la emisora que sintonizamos, pero observen en la FIGURA 2 que esa onda viene "envuelta" mejor dicho modulada, en este caso en su borde superior y en el inferior, en su amplitud, ya que la emisora que sintonizamos es de AM (amplitud modulada) esa otra onda de formas cambiantes que modula a la portadora es la llamada audiofrecuencia (AF) en cambio la portadora corresponde a las radio frecuencias (RF) la diferencia es la cantidad de ciclos por segundo. la AF corresponde a oscilaciones

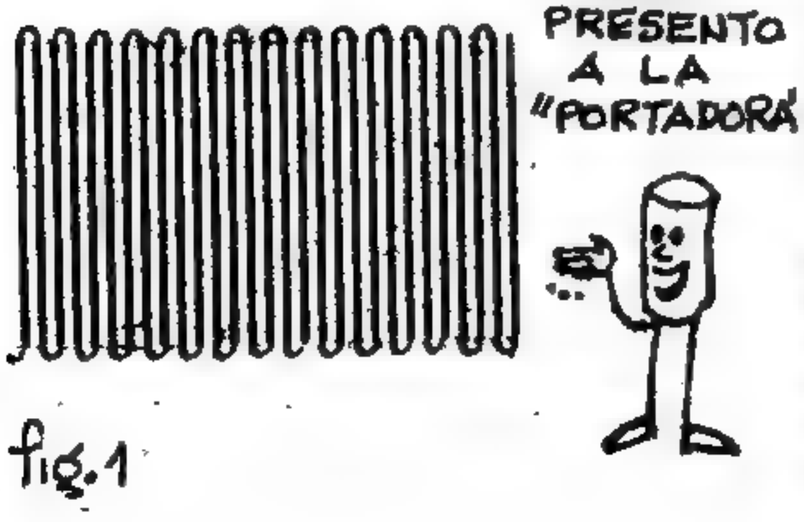

fig.1

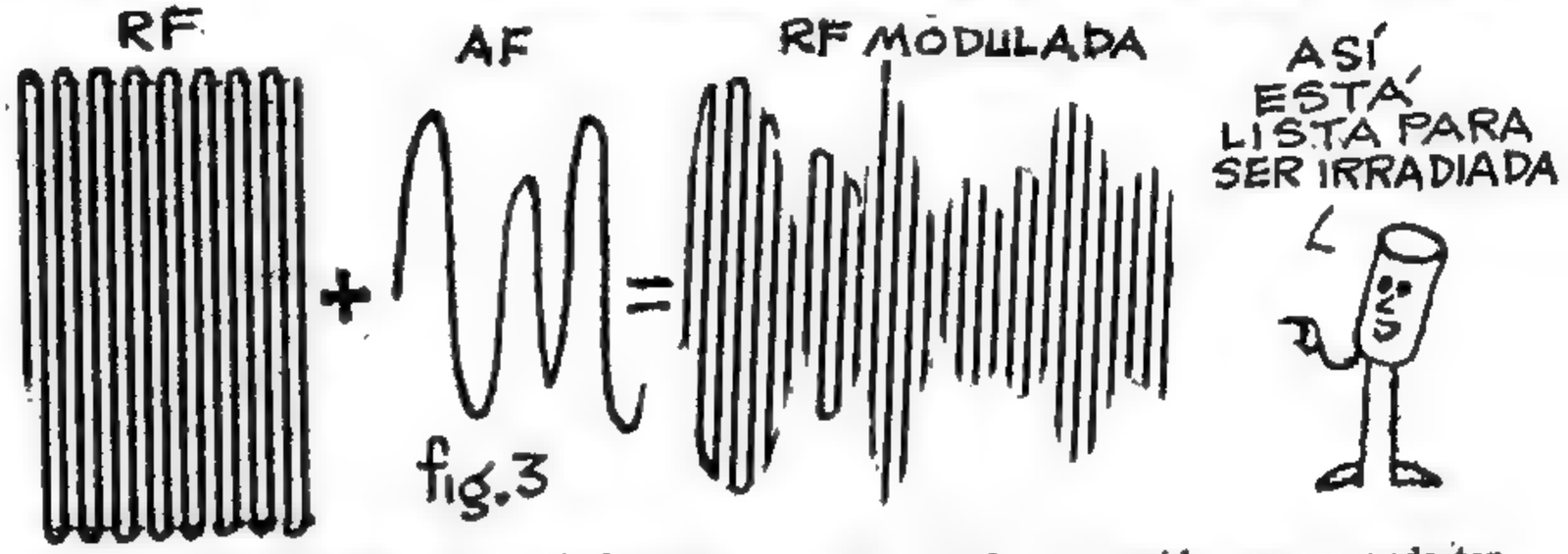

fig.3

capaces de ser oídas por el oído humano y corresponden a las palabras y la música que transmite la emisora, la RF es una frecuencia de una emisora de ondas medias que estará comprendida entre los 540.000 ciclos por segundo y los 1.600.000 (540 KHz-1600 KHz) esas frecuencias no son captadas por el oído que sólo puede recibir sonidos comprendidos entre los 20 Hz y los 18000 Hz por segundo.

La figura 3 nos muestra la radio frecuencia de la portadora sumada a la audio frecuencia y la onda modulada que recibimos en el receptor, si a esa onda la amplificamos para que la reproduzca un parlante o un par de auriculares no oiremos

Observen la figura 3 y se darán cuenta que al mismo tiempo que el pico superior de cualquiera de esas ondas empuje al cono del parlante hacia adelante el pico inferior lo empujará hacia atrás, y el cono no se moverá con lo que no tendremos ningún sonido, para que el cono del parlante pueda ser movido por esa onda tendríamos que darle sólo la parte superior o la parte inferior, nunca las dos al mismo tiempo, la figura 4 nos muestra como se

fig.2

INICIA EN ELECTRONICA Nº 26

logra ese proceso de sólo dejar pasar una parte de la onda, o los picos positivos o los negativos, recuerden que en las notas anteriores estudiamos los diodos y es aquí cuando entran en juego, si hacemos pasar por un diodo a esa onda portadora modulada que sintonizamos obtendremos a su salida o la parte superior o la inferior ya que esto sólo depende de la forma que conectemos el diodo, si el cátodo está de la parte que recibe la onda tendremos a su salida la parte inferior de la onda y si está hacia el otro lado como se muestra en la fig. 4 obtendremos la parte superior de la onda, a ese proceso se lo denomina detectar. Si amplificamos esa onda detectada y la enviamos a un parlante, éste moverá el cono de acuerdo a los picos de la audiofrecuencia y reproducirá los sonidos que transmite la emisora.

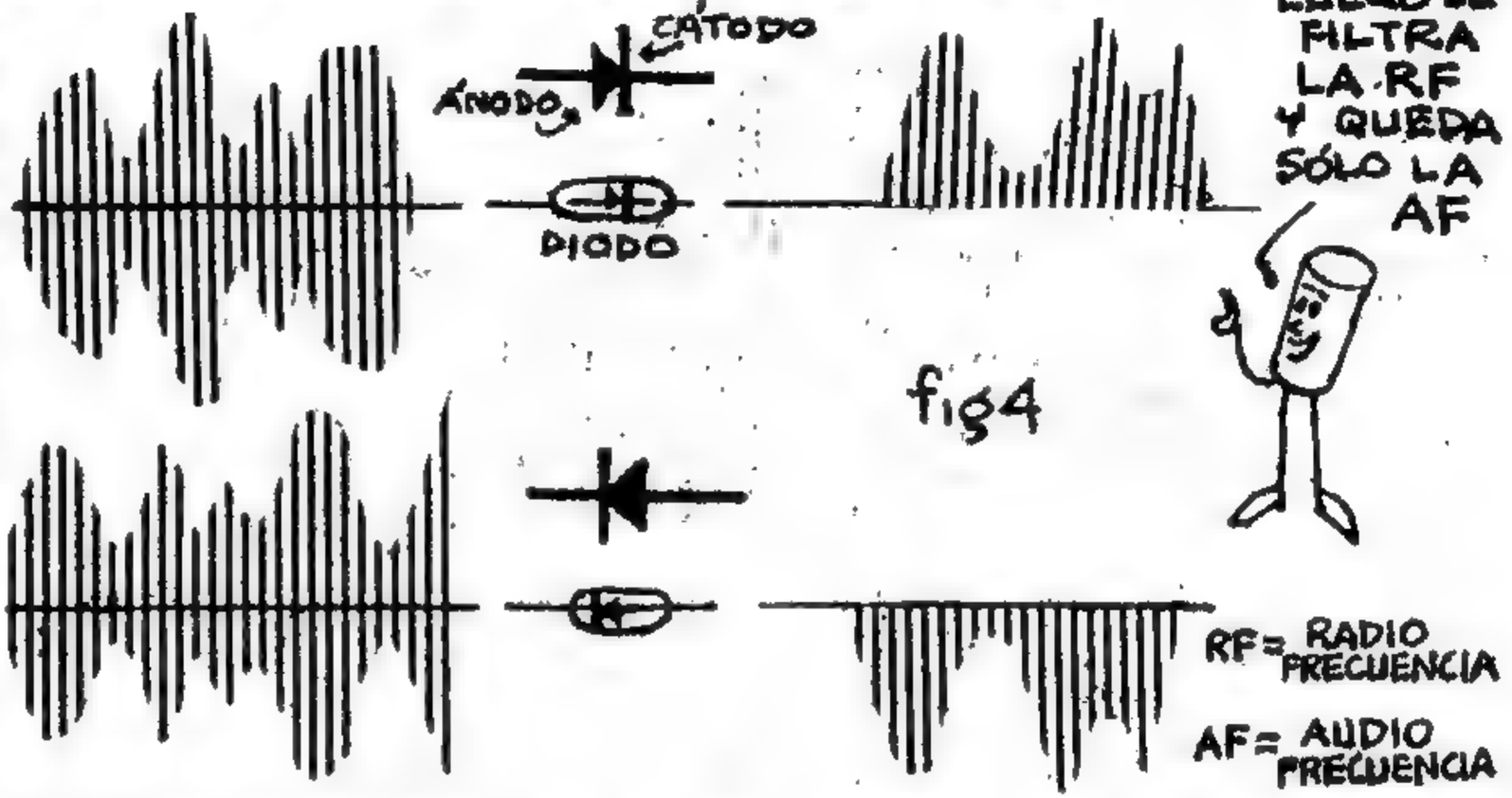

fig4

La figura 5 nos muestra todo el proceso para aclararlo más, el micrófono transforma el sonido (audiofrecuencias) en ondas de corriente que pasan a "envolver" (modular) a la radio frecuencia del oscilador del transmisor que como dijimos antes se lo denomina portadora ya que en ella "viaja" la onda de audio, la antena de nuestro receptor, recibe esa transmisión y la detecta, amplifica y la pasa al parlante que con su bobina móvil dentro de un campo magnético fijo mueve el cono exactamente como lo hizo la membrana del micrófono en la emisora y oímos los sonidos que recibió ese micrófono, el parlante volvió a producir ondas sonoras (audio frecuencias) que pueden captarlas nuestros oídos.

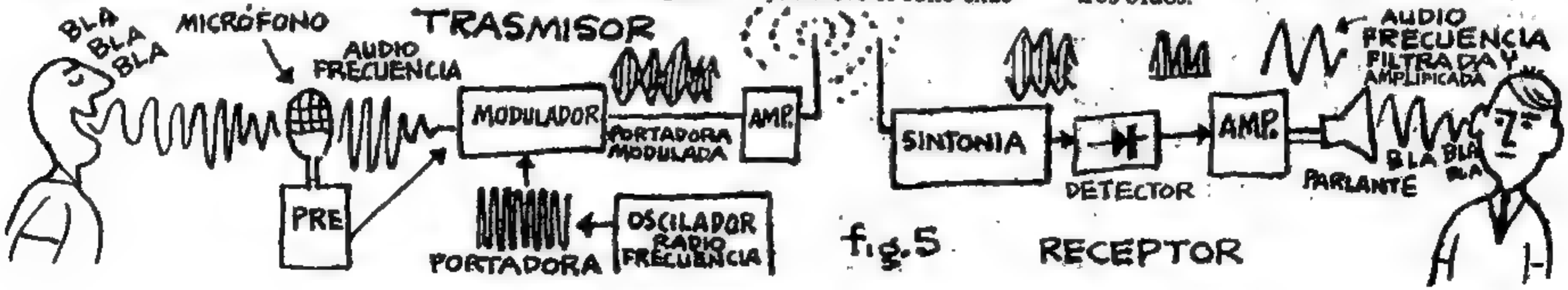

fig.5 RECEPTOR

El rincón con ideas

OTRO VUMETRO y van...

Lorenzo Cantón y Ricardo Caysiala nos enviaron este vúmetro realizado con un CI TL 490, funciona con diez leds y en la entrada, si el aparato es de mucha potencia, debemos colocarle un potenciómetro (su valor será de acuerdo a la salida del amplificador) Lorenzo y Ricardo lo probaron con muy buen resultado si los quieren consultar escriban a Lucio V. López 675, Pigüé (8170) B.A. envíen estampillas para las respuestas, ches.

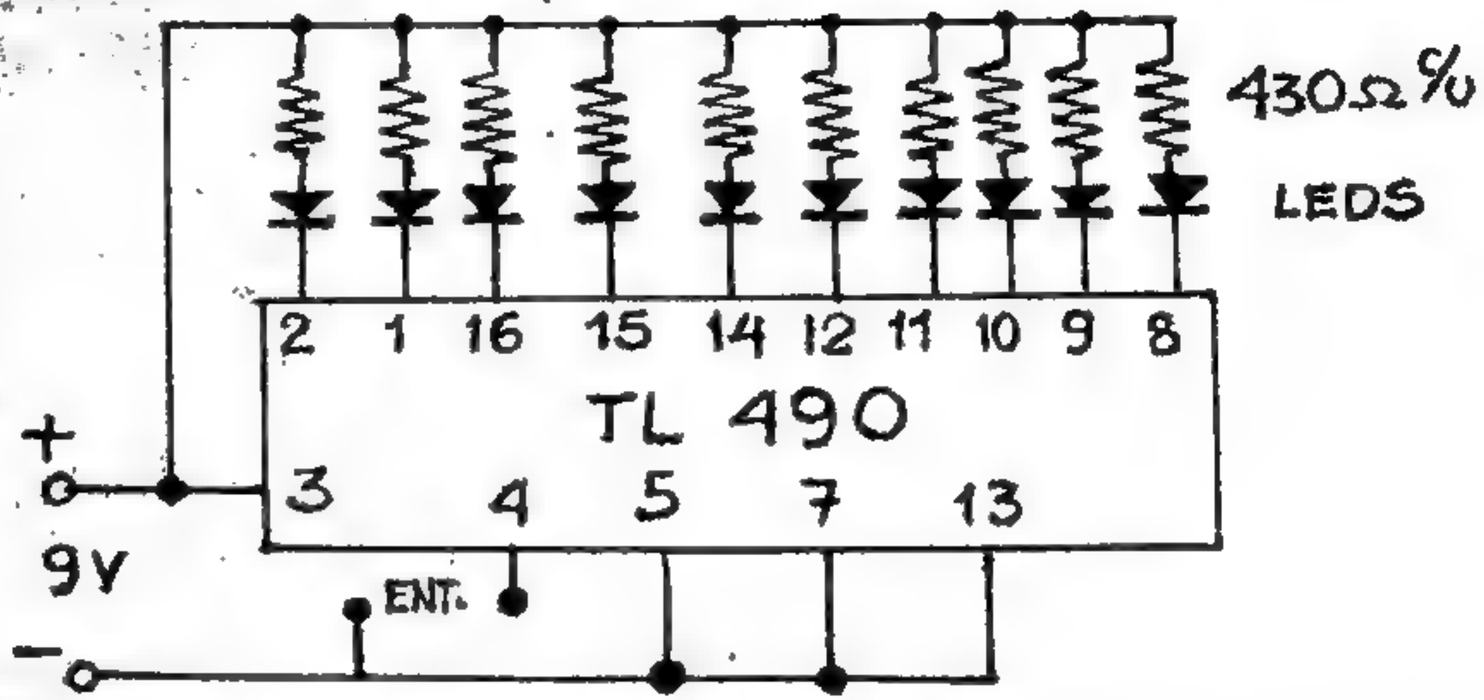

PINCITA COCODRILO (HIJO)

Esta ideíta aunque sencilla tiene muchas aplicaciones, en muchos experimentos necestiamos una pincita cocodrilo, podemos reemplazarla con una pinza para ruleros según nos dice Jorge W. Fargonne.

REGULACION CON ZENER

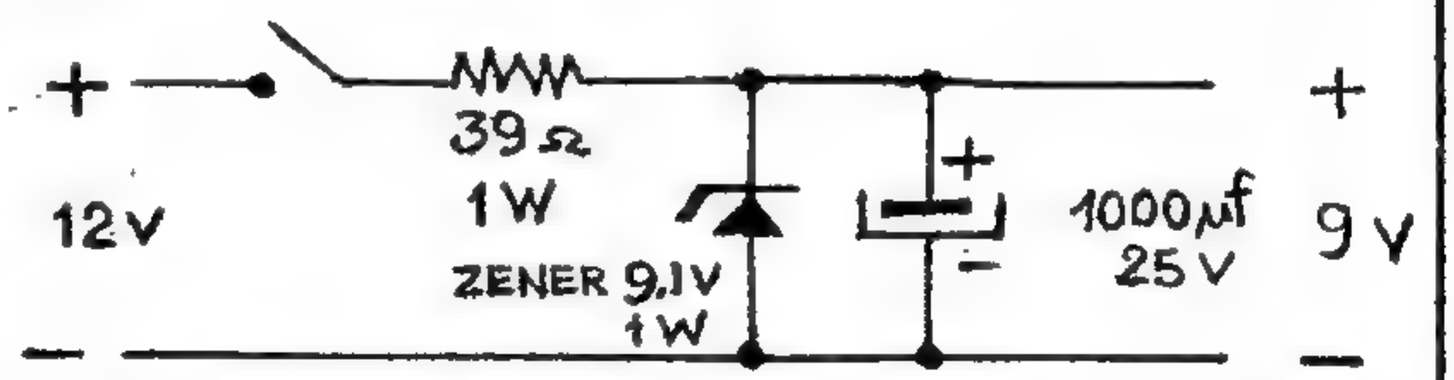

A veces poseemos una salida de un secundario de 12 voltios pero necesitamos sólo 9 voltios, aquí Federico Origlia de Gral. Mitre 342, Pascanas (2679) Cba. nos envió este método sencillo con sólo tres elementos, el principal de ellos es el Zener, de esta misma forma podremos reducir una salida de 9 voltios a 6 V colocándole un Zener de este último valor, Federico, estamos esperando ese emisorcito de FM si ya lo probaste.

enviadas por los lectores

LUCES GIRATORIAS

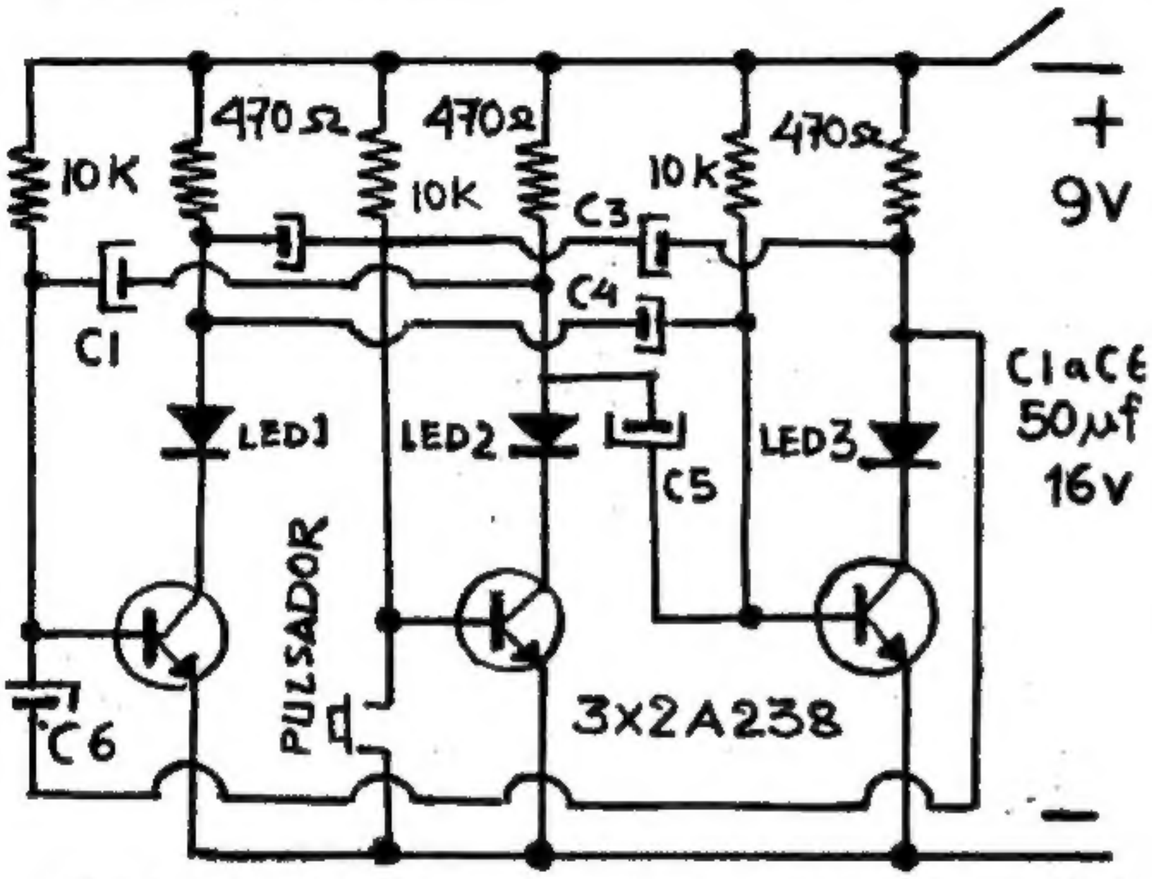

Carlos D. López del barrio ferroviario manzana "G" casa 32 Junín (6000) B.A. nos envió este circuito de luces giratorias, aquí se las muestra con sólo tres leds pero se puede hacer de más y así podremos colocarlos formando un círculo y al ir encendiéndose en secuencia dará la sensación de girar si se aumenta la capacidad de los capacitores la secuencia se producirá más lentamente.

SUSCRIBITE Si te interese recibir la revista por correo

EXTERIOR: U$S 5.— (seis meses seis números)

INTERIOR DEL PAIS: $ 300.000.- (por correo certificado)

Unicamente GIRO POSTAL a nombre de Enrique Murga

revista Lupín Dnal. Norte 825 - 3o. - Cap. Fed. ARGENTINA

suplementos

LUPIN 83

Cada suple tiene planitos para todos los gustos, ELECTRONICA, FOTOGRAFIA, ASTRONOMIA, AEROMODELISMO, COHETERIA, etc., etc., aparte de ideas útiles para el camping y muuuchas historietas con tus personajes preferidos.

Si sos del gran Buenos Aires pasá por redacción de tarde y si vivís lejos enviá:

GIRO POSTAL a nombre de ENRIQUE MURGA Dnal. Roque Sáenz Peña 825 - 3º Capital Federal (1363).

LUPIN 82

Lupin 80

LUPIN 83 $ 45.000.-

SUPLEMENTO 80: $ 45.000.-

SUPLEMENTO 82: $ 45.000.

¡OFERTA!
LLEVANDO LOS 2 SUPLES $ 80.000.-

(AGREGAR $ 50.000. PARA GASTOS DE ENVIO CERTIFICADO)

revistas atrasadas

NUMEROS EN EXISTENCIA:

169-170-175-179-180

181-182-183-186-187

188-192-193-194-195

196-197-198-199-200

202-203-204-205-206

207-208-209-210-211

RIGE EL PRECIO DEL ULTIMO NUMERO

Envíos al interior por correo certificado Cada 3 ejemplares agregar $ 35.000.- para gastos de envío (pedido mínimo 3 ejemplares). ENVIAR UNICAMENTE GIRO POSTAL o bancario pagadero en Capital Federal a nombre de ENRIQUE MURGA Dnal, ROQUE SAENZ PEÑA 825. - CAPITAL FEDERAL (1363).

VENTAS DE TARDE EN REDACCION

El minicorreito de Gordi

correspondencia a "revista Lúpin" (gordi) diagonal Norte 825 - 3o. Cap. Fed. 1363

Hola, amigos, espero que los que tanto pedían un ecualizador les guste el circuito de este número que si lo observan bien no es nada difícil de armar, yo sigo prefiriendo barriletes y planeadores, los barriletes me gustan los celulares que vuelan más lindo que los otros, aunque a veces al *Bubi le cuesta un poco más hacerlos,* un consejo, un barrilete debe estar tan bien equilibrado como un aeromodelo y ser lo más liviano posible sin comprometer su fragilidad en ese peso mínimo. JUAN M. ALVAREZ, el próximo número se publicará la maqueta de STUKA JU-87D a propósito Stuka es una contracción de las palabras "Sturzkampfflugzeug" y quiere decir "avión de combate en picada" en alemán se pueden juntar varias palabras y por eso aparecen palabras laaargaaas como esa, por ejemplo; en *alemán colectivo se diría* "Subanstrujenaprentenbajen" ALFREDO M. GOYCOCHEA, lamento pero esta revista se agota muy rápidamente, hay que encargarla al diarero o decirle que pida más a Buenos Aires, tu problema lo tiene medio país, chicos, antes que me olvide les agradezco los planitos que enviaron pero hoy no los nombro a todos por falta de espacio, JUAN P. CHILLON, te recomiendo acercarte a un radio-club y ahí los bichos electrónicos te podrán aconsejar para hacerte un trasmisor simple para comenzar, *por lo que respecta a lo que se cocina aquí en la* lupín les diré que están preparando un supie de fotografía y más electrónica, además se publicará una serie de experimentos de *Resorte* donde habrá aparatitos para todos, chau, los avisitos me comieron todo mi espacio SAYONARA.

AVISITOS DE LOS LECTORES

JORGE H. FRANCO calle Gimenez Colodrero 594 Pergamino B.A (2700) *armo luces audiorítmicas* 1 y 2 de canales MINIAMPLIS–EMISORES AM–CONVERSORES–ESP. Mosquitos-maquina de burbujas etc. etc. etc.

MARCELO OLGUIN, calle Santos Dumont 2312 - 2o. "B" Cap. Fed. (1426) Tel. 773-4654 compro lúpins desde No. 1 al 201 (salteados) compro suples 77.

FLAVIO D. FERNANDEZ, calle Tupungato 150 Lomas de Zamora (1832) B.A. cambio rev. Patoruzitos e Isidoros por LUPINS desde el No. 1 al 165 y *suples desde el No. 1 Tel.* 245-9651.

OSCAR H. FALCOFF, calle Sucre 79 - 3o. Cordoba (5000) vendo ampli 15+15 W listo para colocar en gabinete $ 6.500.000.

FABIAN MERCADO, calle Paso 428 Chivilcoy (Bs.As.) 6620 vendo bici de cross con suspensión trasera $ 2.000.000.- compro mezclador de 4 canales estereo.

DANIEL BARGATELLO, calle Guido Spano 486 Junín B.A. (6000) armo y vendo yates, aviones, accesorios para ferrocarriles modelos, solicita lista de precios.

JOSE L. WAMBOLDT, calle Esteban de Luca 3067 Los Polvorines (1613) B.A. necesito chicos para formar un cohetódromo, también cambio estampillas de todo el mundo por lupines o inf. de cohetería.

ALDO ANGELINI, calle Arenales casa 89 Villa Ballester B.A. (1653) vende un tubo de rayos *catódicos de 18" FAPESA.* x

LEANDRO M. GALINDO, calle Pieres 925 Cap. Fed. (1440) compro lúpins del No. 101 al 128 y busco cartearme con chicos de todo el mundo, Tel. 68-6273.

PABLO D. LABORDE, calle 38 No. 884 La Plata, (1900) canjeo bicicleta rod. 26 buen estado por *RADIO–CONTROL de 2 ó 3 canales.*

JAVIER F. KUNZ, calle Gutierrez 2921, Quilmes Oeste (1879) B.A. inter. correspondencia con chicas y chicos de todo el mundo e inter. estampillas.

GERMAN WERNER, calle Formosa 5897, Villa Ballester (1653) B.A. deseo comunicarme con club de aeromodelismo que esté cerca de casa.

GUSTAVO D. SANTORO, calle Lemos 217 Avellaneda (1870) tengo interés en conocer chicas y *chicos que anden en bicis de carrera para ir* hasta La Plata en las vacaciones de invierno.

ALEJANDRO CASARSA, calle Humberto 1º No. 268 Bahía Blanca (8000) B.A. Tel. 42052 vendo lancha con motor fuera de borda a pilas y amplificadorcito e inter. planitos de electrónica.

ADRIAN J. GARIS, calle Fremi 114 Campana (2804) B. A., liquido microscopio 150 X soldador tubular nuevo, fuente alimentación 14 Vca. 7 Vcc luces audiorítmicas 1500 W revistas W. Disney y Condorito.

Laboratorio P.M.C.,, Av. Espora 160 Adrogué B.A. (1846) Debido a un siniestro cesará parcialmente sus funciones, además no se emitirán catálogos, cualquier consulta debe hacerse por carta enviando sellos para franqueo. Se armarán componentes previo acuerdo postal para el pago NO ESPERE, HAGA SU PEDIDO! ! !

LUPIN **JUNIO 1983** Revista mensual de historietas, técnica didáctica para jovencitos. Editada por Ediciones G.D.S. Precio en toda la República **$ 30.000**.- Oficinas: Avda. R. S. Peña 826, 3o piso. Teléfono 46-3441, Buenos Aires. Distribuidores Capital: MACHI y CIA., C. Calvo 2428, Cap. Fed. Distribuidor Interior y Exterior: CONDOR Independencia 2744, Cap. Fed. Registro de la *Propiedad Intelectual No. 209490*

Se terminó de imprimir el 27 de mayo de 1983

CORREO ARGENTINO CENTRAL B

FRANQUEO A PAGAR No. 728
FRANQUEO PAGADO No. 5231

TARIFA REDUCIDA
CONCESION No. 7950

ESTUDIE ASTRONÁUTICA

LA PROFESION DEL FUTURO

Curso teórico-práctico completo de: TECNOLOGIA ESPACIAL - RADIOASTRONOMIA - COMPUTADORAS - ELECTRONICA y TV MODERNAS FISICA NUCLEAR.

Con numerosos APARATOS DE PRACTICA para que usted adquiera pronto verdadera competencia en esta actividad de enorme demanda.

Envíe HOY MISMO el cupón:

Sr. Director de la
ESCUELA UNIVERSAL DE ASTRONAUTICA
Casilla de Correo Central 5575 - Buenos Aires

Remítame informes completos del curso y una valiosa lección GRATIS sin compromiso de mi parte.

Nombre y Apellido .....

Dirección completa .....

Localidad ..... **Pcia.** L

BACHILLERATO

Si Usted aprobó la Escuela Primaria ahora puede graduarse de Bachiller e ingresar a la Universidad.
CUALQUIERA SEA SU EDAD, SEXO O LUGAR DE RESIDENCIA
inscribiéndose en los Cursos del Colegio Libre de Enseñanza Media por Correo, Pablo Pizzurno.

Solicite información detallada remitiendo sin demora el cupón: INSTITUTO PABLO PIZZURNO, Casilla Correo Central 5142 - Buenos Aires
ATENCION PERSONAL
– LAVALLE 900 – 4o. P. 392-8167 50-5492

Remítanme sin compromiso de mi parte información y condiciones de inscripción en los Cursos Secundarios e Ingreso a Facultades por Correo.

Nombre y Apellido .....

Dirección completa .....

Localidad ..... **Pcia.** L

PT-19 TRAINER

EL MODELO U-CONTROL DEL AVION MAS POPULAR QUE SE HAYA CONSTRUIDO

El famoso PT-19 ya entra en la tercera década entrenando pilotos. Este modelo incluye detalles que lo hacen sobresalir, su montaje de alas y fuselaje desarmables le permiten si se estrella volverlo a ensamblar y enseguida seguir volando.

Para más detalles solicite informes por carta o telefónicamente.

COX

AERO SUR S.R.L.

Talcahuano 166 Tel. 37-6030 Buenos Aires

la casa del hobby